Aérateurs posés sur vitrage

L0004126 26/06/2023

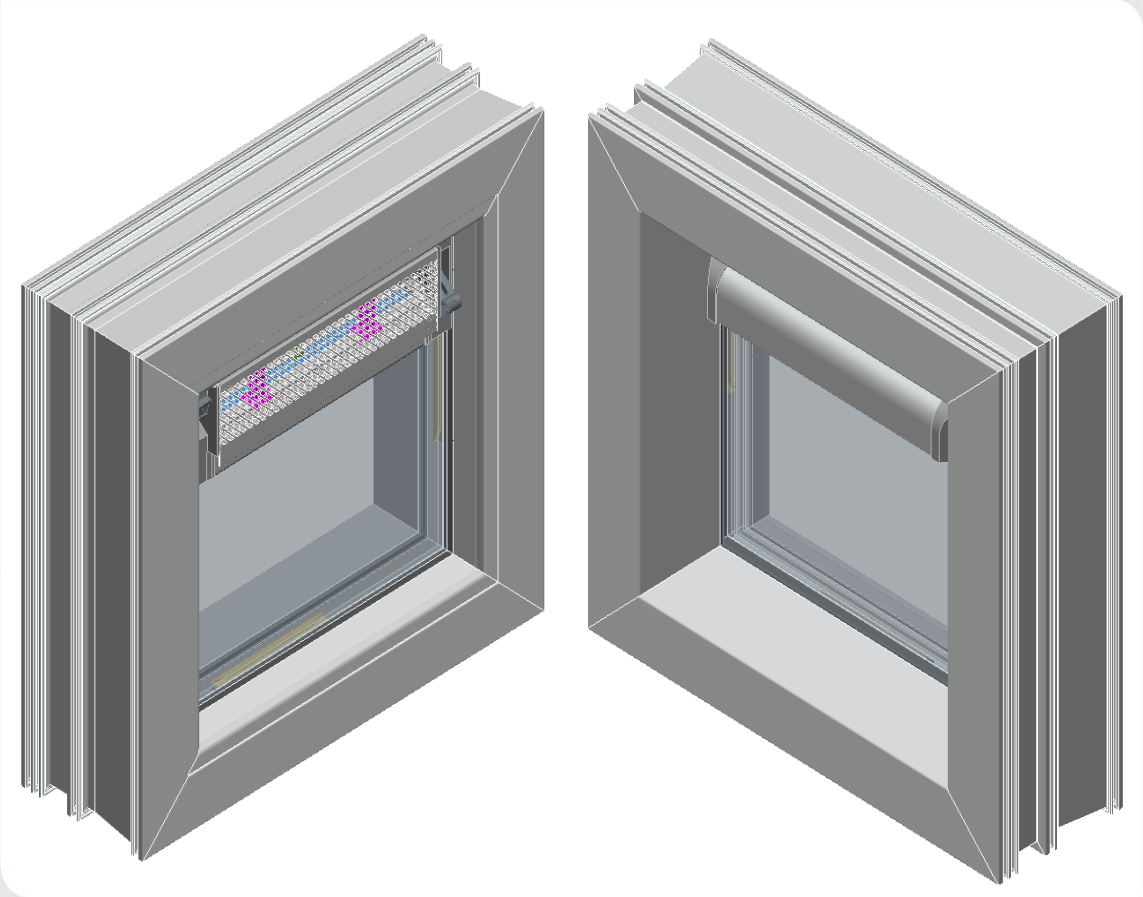

TABLE DES MATIÈRES

1. Vitrage à sec

2. Vitrage à mastic

3. Annexes

Instructions de pose applicables à tous les aérateurs posés sur vitrage DUCO, à l'exception de FireMax et SkyMax

1 Vitrage à sec

1. Prendre la vitre pour l'aérateur prévu.

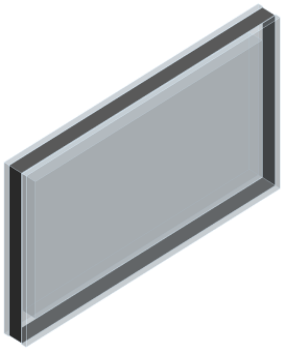

2. Sélectionner le bon joint avec la bonne largeur et la bonne hauteur.

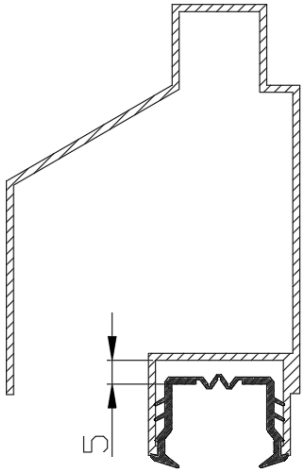

GG(21)22-30
GLAS (15)16-24

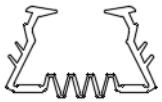

GG(31)32-40
GLAS (25)26-34

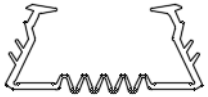

GG(41)42-50
GLAS (35)36-44

GG(51)52-62
GLAS (45)46-56

1 Vitrage à sec

3. Couper le joint à la bonne longueur. La longueur du joint de vitrage = dimension hors tout de l'aérateur-(2x la feuillure). Par ex., feuillure 40 mm → joint = dimension hors tout de l'aérateur - 80 mm.

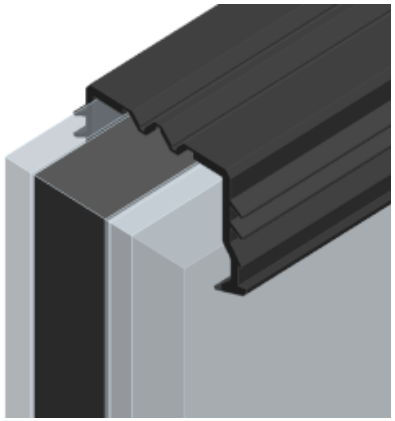

4. Placez le joint au centre de la vitre.

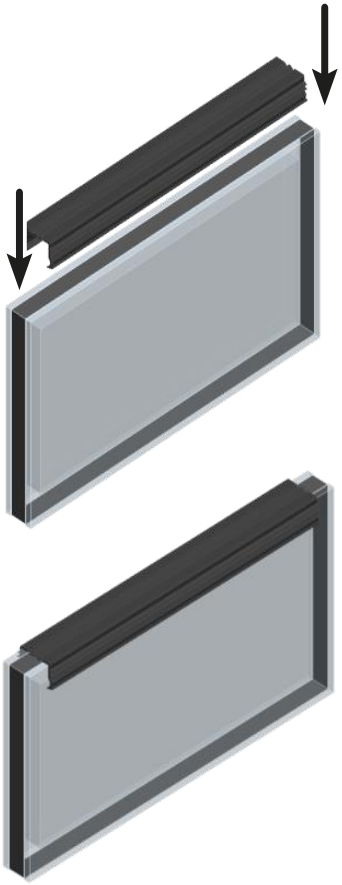

5. Prendre l'aérateur et vérifier si un joint d'étanchéité a été collé dans la feuillure des deux côtés.

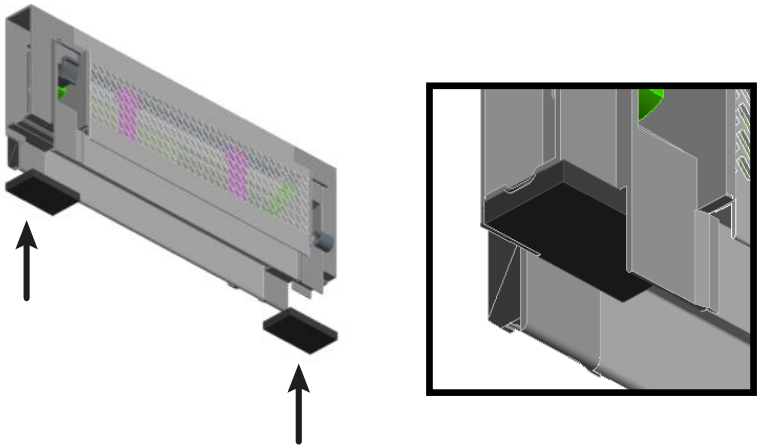

bande d'étanchéité pour joints : 25/4-8
Type : Bande de mousse de polyuréthane à cellules ouvertes, imprégnée d'une dispersion de polymère avec des additifs ignifuges.

La bande d'étanchéité du joint doit s'adapter parfaitement au côté de l'embout ou du bloc de feuillure. Cette bande d'étanchéité doit recouvrir le joint des deux côtés d'au moins 20 mm ! Par ex., feuillure de 40 mm → la bande d'étanchéité doit avoir une longueur minimale de 60 mm.
Si la bande d'étanchéité est plus étroite que la feuillure de vitrage, elle doit être appliquée sur l'**extérieur** de l'aérateur.

6. Cassez les languettes situées au bas des embouts.

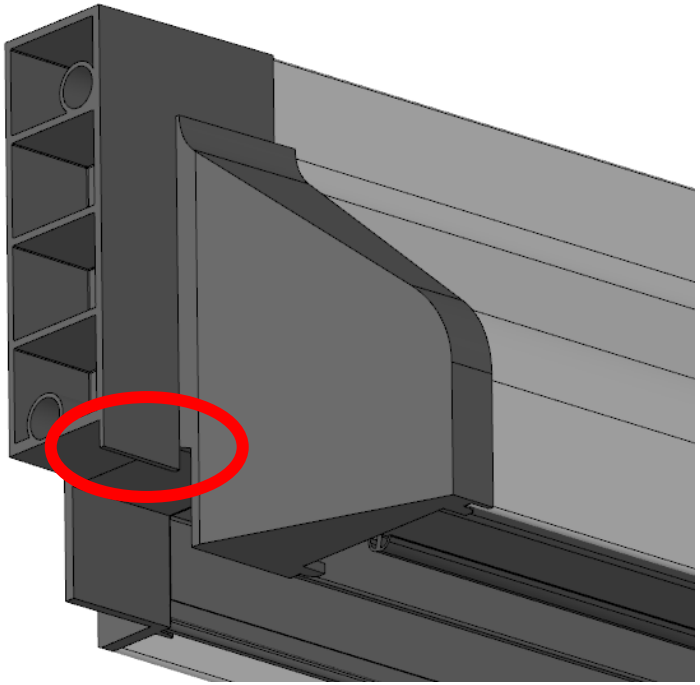

1 Vitrage à sec

7. Poser un joint de silicone continu à 1 cm des côtés du joint de vitrage.

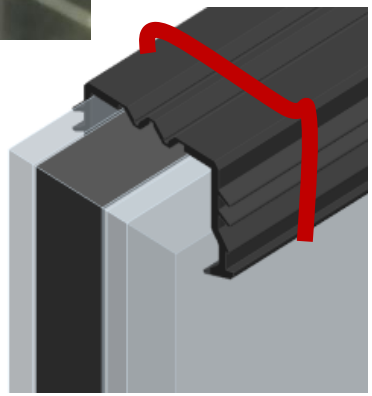

8. Placer l'aérateur sur le joint de la vitre et appuyer fermement.

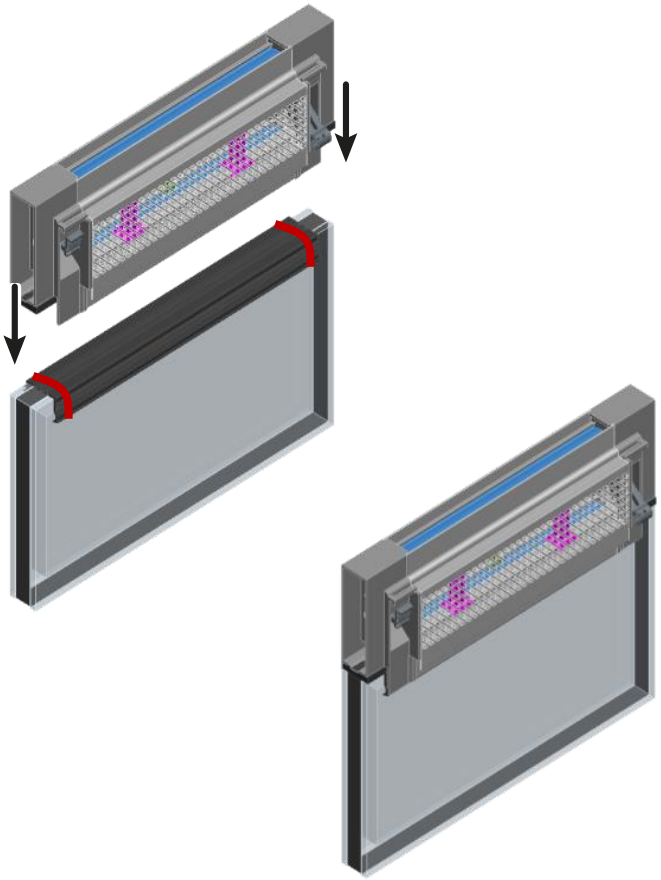

1 Vitrage à sec

9. Placer la vitre avec l'aérateur dans la fenêtre.

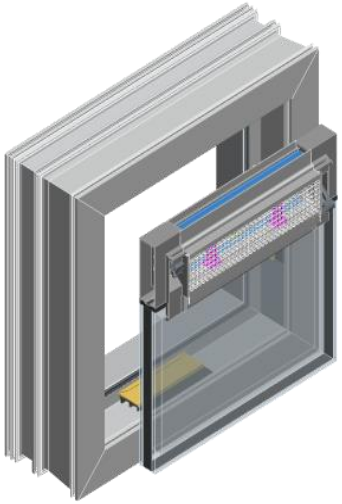

10. Fixer les parcloses et les joints d'étanchéité à la fenêtre.

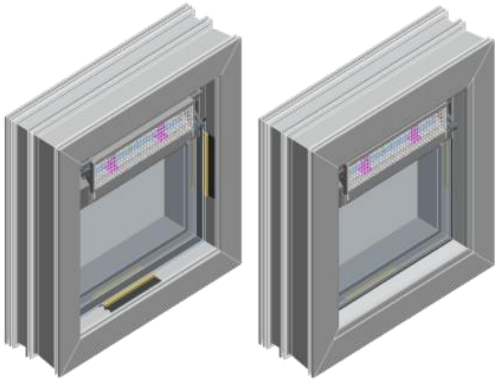

Lors de la pose, il faut veiller à ce que l'aérateur soit bien ajustée à la vitre. La distance entre l'aérateur et la vitre avec le joint ne doit pas dépasser 3 mm afin de garantir le bon fonctionnement de la bande d'étanchéité des joints.

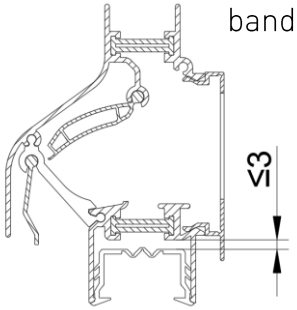

Pour feuillure 25 mm avec blocs de rembourrage :
Les blocs de rembourrage doivent toujours se trouver complètement derrière la parclose. Les parcloses doivent serrer sur la partie fixe de l'embout!

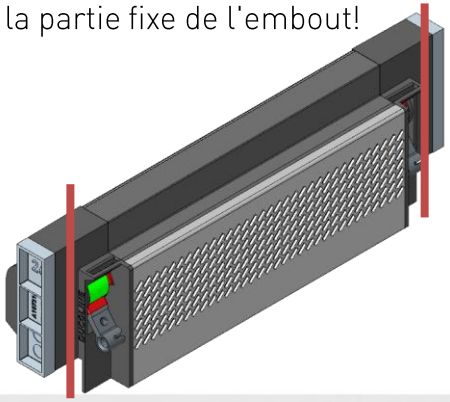

2 Vitrage à mastic

1. Prendre la vitre pour l'aérateur prévu.

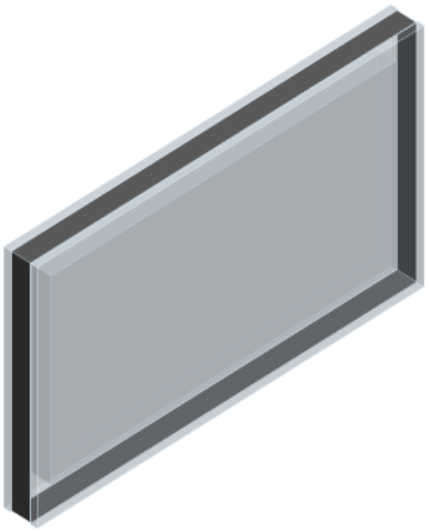

2. Prendre l'aérateur et vérifier si un joint d'étanchéité a été collé dans la feuillure des deux côtés.

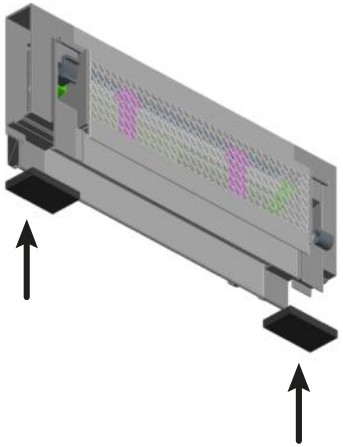

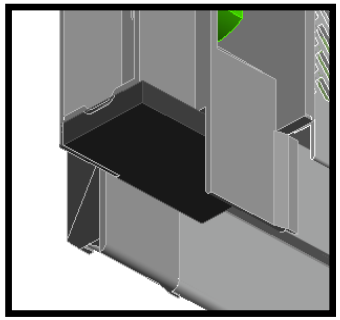

bande d'étanchéité pour joints : 25/4-8
Type : Bande de mousse de polyuréthane à cellules ouvertes, imprégnée d'une dispersion de polymère avec des additifs ignifuges.

La bande d'étanchéité du joint doit s'adapter parfaitement au côté de l'embout ou du bloc de feuillure. Cette bande d'étanchéité doit recouvrir le joint des deux côtés d'au moins 20 mm ! Par ex., feuillure de 40 mm → la bande d'étanchéité doit avoir une longueur minimale de 60 mm.
Si la bande d'étanchéité est plus étroite que la feuillure de vitrage, elle doit être appliquée sur l'**extérieur** de l'aérateur.

2 Vitrage à mastic

3. Placer l'aérateur sur la vitre et appuyer fermement. Utiliser le bon remblai pour assurer une bonne étanchéité.

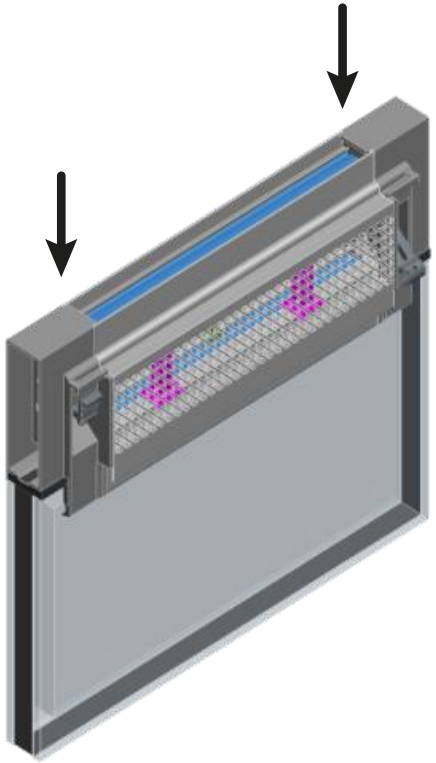

4. Mastiquer tous les joints entre la vitre et l'aérateur. Pour une meilleure étanchéité, il est préférable de le faire à la fois à l'extérieur et à l'intérieur. Surtout lors d'une pose au-dessus de 20m.

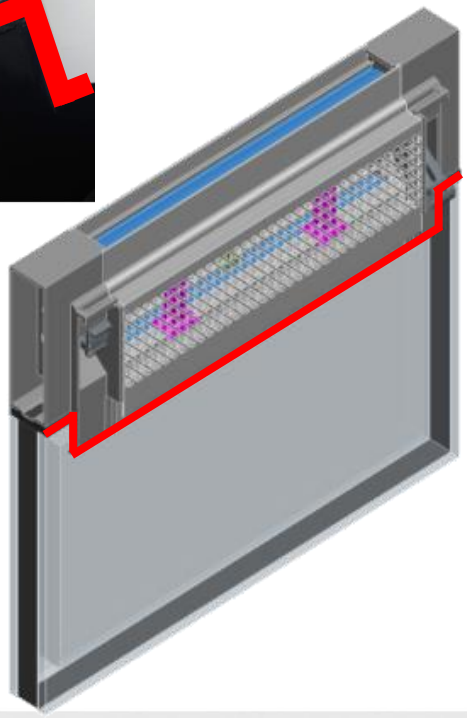

2 Vitrage à mastic

5. Placer la vitre avec l'aérateur dans la fenêtre.

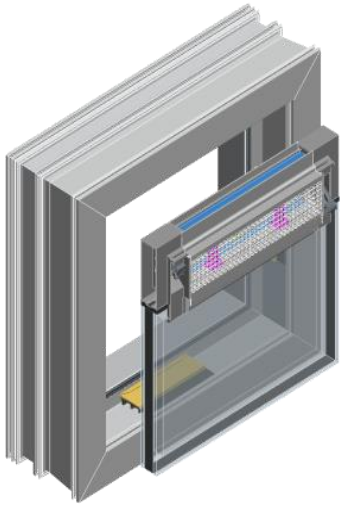

6. Fixer les parcloses à la fenêtre.

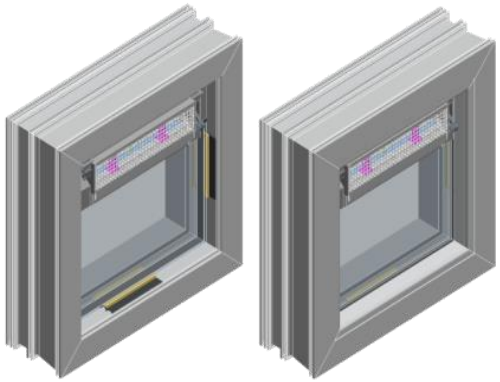

Pour feuillure 25 mm avec blocs de rembourrage :
Les blocs de rembourrage doivent toujours se trouver complètement derrière la parclose. Les parcloses doivent serrer sur la partie fixe de la embout!

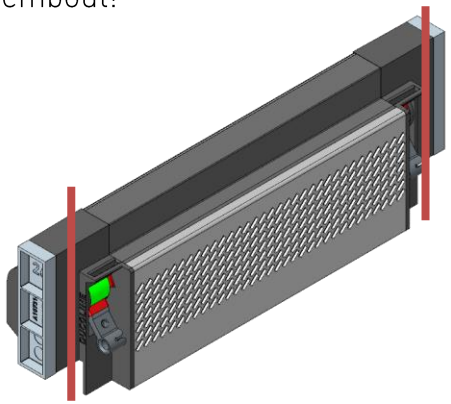

2 Vitrage à mastic

7. Mastiquer selon les règles de l'art.

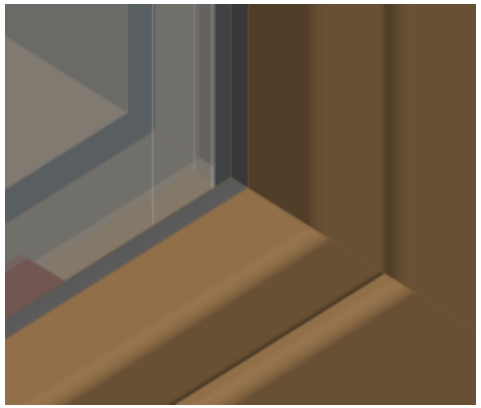

3 Annexes : vitrage à sec

Option uniquement pour DucoMax 'ZR' et GlasMax 'ZR' dans les fenêtres en bois :

- Fixer la parclose supérieure à la largeur souhaitée (taille du verre + 6 mm).
- Monter le joint de vitrage sur tout le pourtour (autour de l'aérateur avec vitre).
- Incliner l'aérateur avec la vitre dans la fenêtre.
- Fixer les autres parcloses.

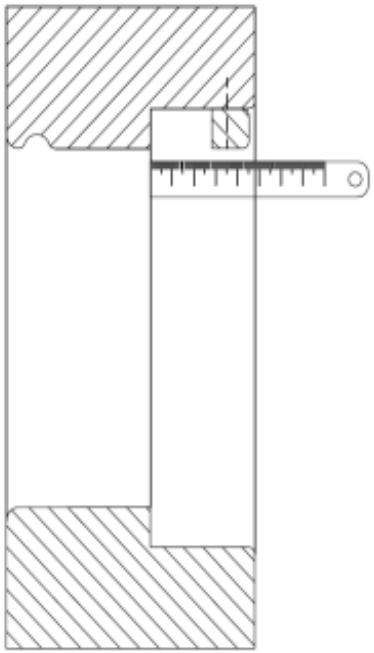

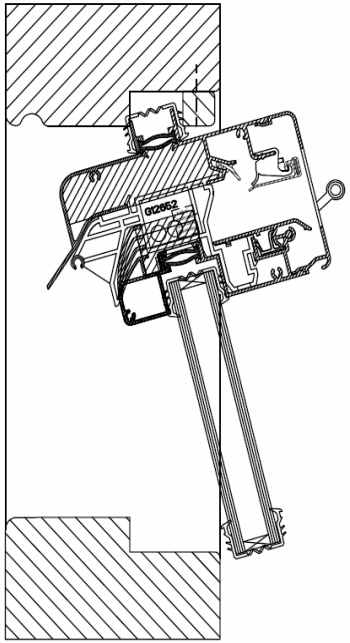

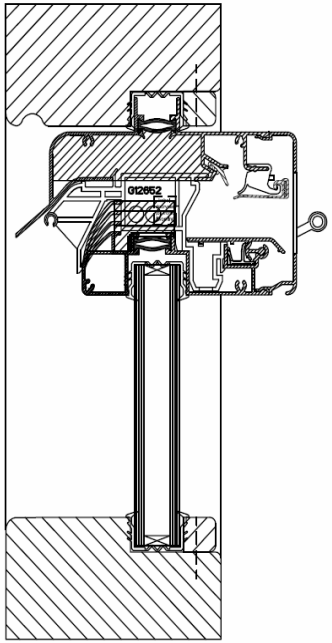

Directives spécifiques pour les aérateurs placés dans une partie mobile selon la NPR 3577 (cadres de fenêtres en bois).

Il est préférable d'**éviter les aérateurs dans les pièces mobiles**, étant donné l'impact négatif associé sur la résistance structurelle de la pièce mobile. Si un aérateur est néanmoins placé dans une partie mobile, cet aérateur doit être fixé sur le montant (voir figure ci-dessous).

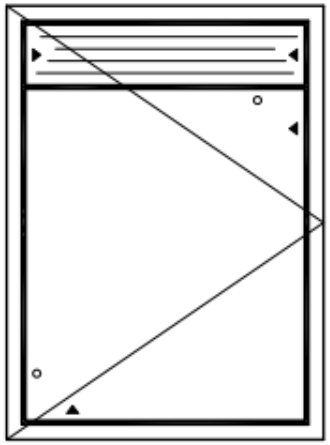

Pour la pose des aérateurs dans les parties tournantes des fenêtres en plastique et en aluminium, suivre les instructions spécifiques