(nl)

LAMELLENROOSTERS

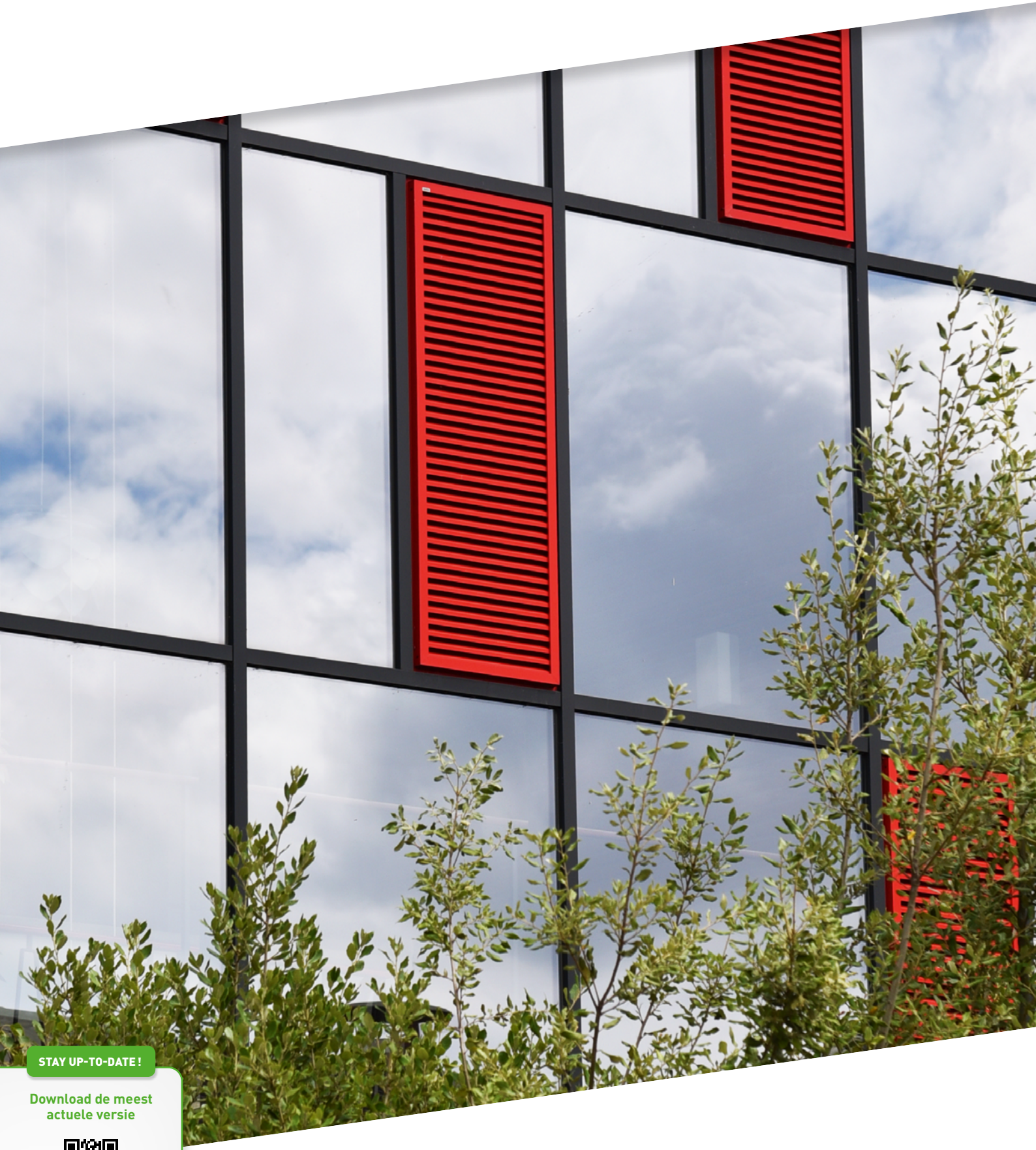

STAY UP-TO-DATE !

Download de meest actuele versie

link.duco.eu/brochure

DUCO

HOME OF OXYGEN

DUCO Ventilation & Sun Control geeft op een gezonde manier zuurstof aan ieder gebouw. Door een uitgebreid aanbod van innovatieve natuurlijke én mechanische ventilatiesystemen, al dan niet in combinatie met buitenzonwering, biedt DUCO de ultieme garantie voor een gezond en comfortabel binnenklimaat. De gezondheid van de gebruiker staat bij DUCO dan ook centraal. Een doordachte combinatie van basisventilatie, mechanische afvoer, intensieve ventilatie en zonwering zorgt voor een optimale lucht-kwaliteit. DUCO biedt zowel voor woning, kantoor, school of zorg-instelling een innovatieve oplossing waarin iedereen zich thuis voelt.

DUCO, Home of Oxygen

DUCO

ALGEMEEN 4

PRODUCTEN 6

DucoGrille **Solid** 30Z 8
DucoGrille **Solid** MR 30Z 9
DucoGrille **Solid++** 30Z 10
DucoGrille **Solid ISO** 30Z 11
DucoGrille **Solid** G 30Z Barrier Load 12

DUCO BARRIER LOAD LOUVRE
Duco **Barrier Load Louvre** 13

DUCOGRILLE CLASSIC
DucoGrille **Classic** 20Z 14
DucoGrille **Classic** 20V 15
DucoGrille **Classic** 50Z 16
DucoGrille **Classic** 50/75Z 17
DucoGrille **Classic** 45HP 18
DucoGrille **Classic** 50HP 19
DucoGrille **Classic** 60HP 20
DucoGrille **Classic** 60HP Verticaal 21
DucoGrille **Classic** 130HP 22
DucoGrille **Classic** 130HP Basic 23
DucoGrille **Classic** 70V 24
DucoGrille **Classic** 70V Verticaal 25

DUCOGRILLE ACOUSTIC
DucoGrille **Acoustic** 75Z & 75L 28
DucoGrille **Acoustic** 150 29
Duco **Acoustic** Panel 30

DUCOGRILLE TRANSFER
DucoGrille **Transfer** 32
DucoGrille **Transfer Acoustic** 33

DUCOGRILLE CLOSE
DucoGrille **Close** 105 34
DucoGrille **Close** 35Z 36
DucoGrille **Close** M 100 37

DUCOGRILLE NIGHTVENT
DucoGrille **NightVent** 38

DAKKAPPEN
Duco **Roof Turret** Solid 30Z 42

VENTILATIEVE KOELING 44

IMPACT- EN DOORVALBEVEILIGING 46

REFERENTIES 48

DIVERSEN 50

Service 50
Afmetingen en bestelinfo 51
Technische waardentabel 52

DISCLAIMER
Afbeeldingen in deze catalogus kunnen afwijken van het werkelijke product. Teksten zijn onder voorbehoud van drukfouten en/of wijziging. DUCO behoudt zich het recht voor deze gegevens te allen tijde te wijzigen. De vermelde gegevens zijn geldig op 29.10.2025 en kunnen onderhevig zijn aan wijzigingen van de wetgever.

EEN OPLOSSING VOOR **ELKE SITUATIE**

→ Elke bouwsituatie

DUCO heeft een uitgebreid assortiment natuurlijke luchttoevoerroosters, voor **zowel nieuwbouw- als renovatieprojecten**. Afhankelijk van het type rooster biedt DUCO de volgende mogelijkheden:

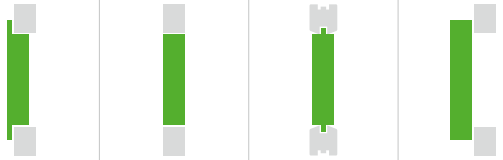

G
Inbouw muurrooster met flens

N
Inbouw muurrooster zonder flens

F
Raamrooster

M
Opbouw muurrooster

→ Afwerking

Elk type rooster is verkrijbaar in alle kleuren: **F1*, elke RAL-kleur, structuurlak, speciale kleuren / lakken...** Het lakken van elk type rooster gebeurt standaard in **SeaSide** kwaliteit. Daarnaast voldoet elk type rooster in deze brochure aan de **Qualicoat**- of **Qualanod**-kwaliteitsspecificaties.

* Uitgezonderd DucoGrille Transfer Acoustic

→ Doorsteek-veiligheid

DucoGrille Classic roosters met **V-lamellen** zijn doorsteekveilig.

→ Vandalisme en inbraakveiligheid

Solid lamellen zijn zeer stevig en '**hufterproof**'. De DucoGrille Solid++ is **inbraakwerend tot klasse 2**, volgens Europese norm.

→ Geluiddemping

DucoGrille Acoustic lamellen zijn aan de binnenzijde voorzien van niet-ontvlambare minerale wol en zijn uitstekend geschikt voor toepassingen met grote lawaaihinder.

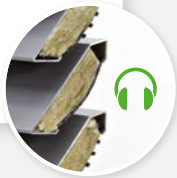

→ Insectenwering en ongediertewering

Bij DucoGrille Solid roosters met kleine ponsing (P1) doen de **geperforeerde lamellen** dienst als insectenwering. Bij alle andere types* (Solid P2, Classic, Acoustic en Close 35Z) is **standaard RVS gaas van 2,3 x 2,3 mm** voorzien. Optioneel kan voor gaas van 6 x 6 mm of 20 x 20 mm gekozen worden.

P1

P2

RVS gaas

* Duco Acoustic Panel, DucoGrille Close 105 en DucoGrille Transfer hebben géén standaard insectenwering.

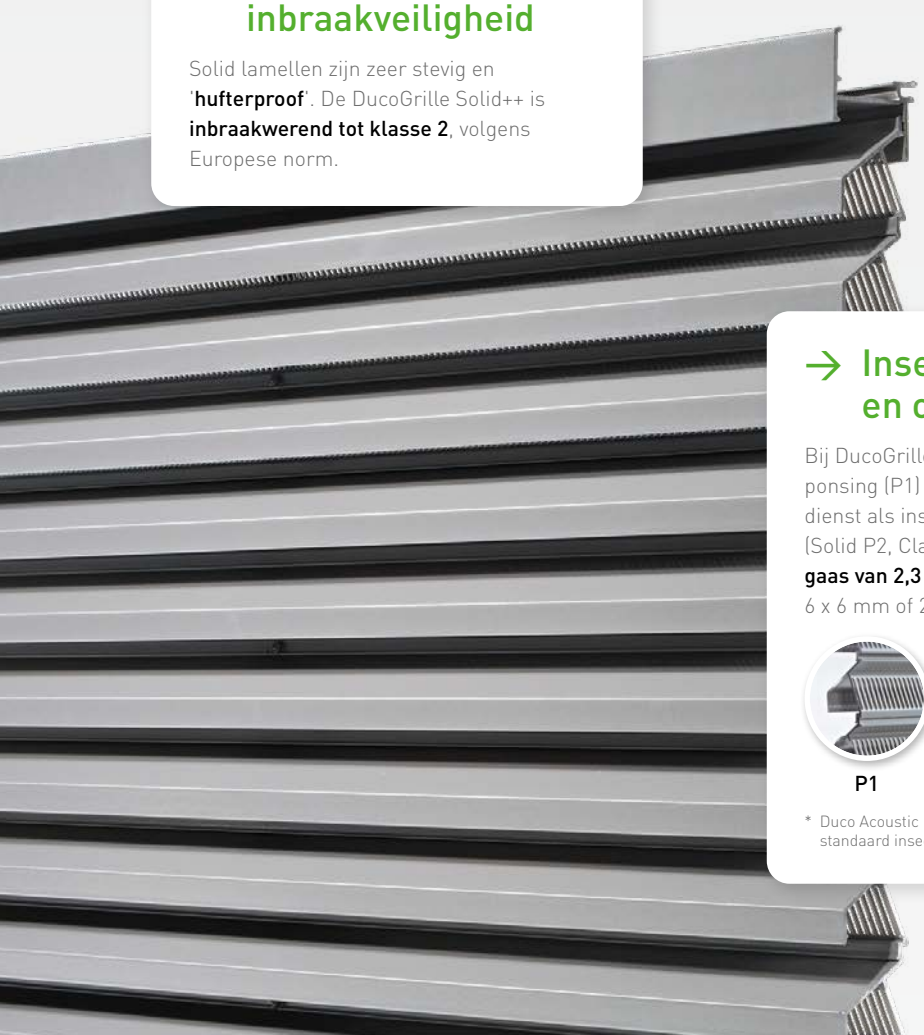

DucoGrille Solid G 30Z P1

→ Ventilatiecapaciteit

Elk rooster wordt uitgebreid getest en geoptimaliseerd door DUCO's R&D afdeling. Veel **'High Performance' HP lamellen** in het DucoGrille Classic gamma zorgen voor een aanzienlijke luchtdoorlaat dankzij de lage weerstand.

Airflow performance class	Ce or Cd
1	≥ 0,4
2	0,3 - 0,399
3	0,2 - 0,299
4	≤ 0,199

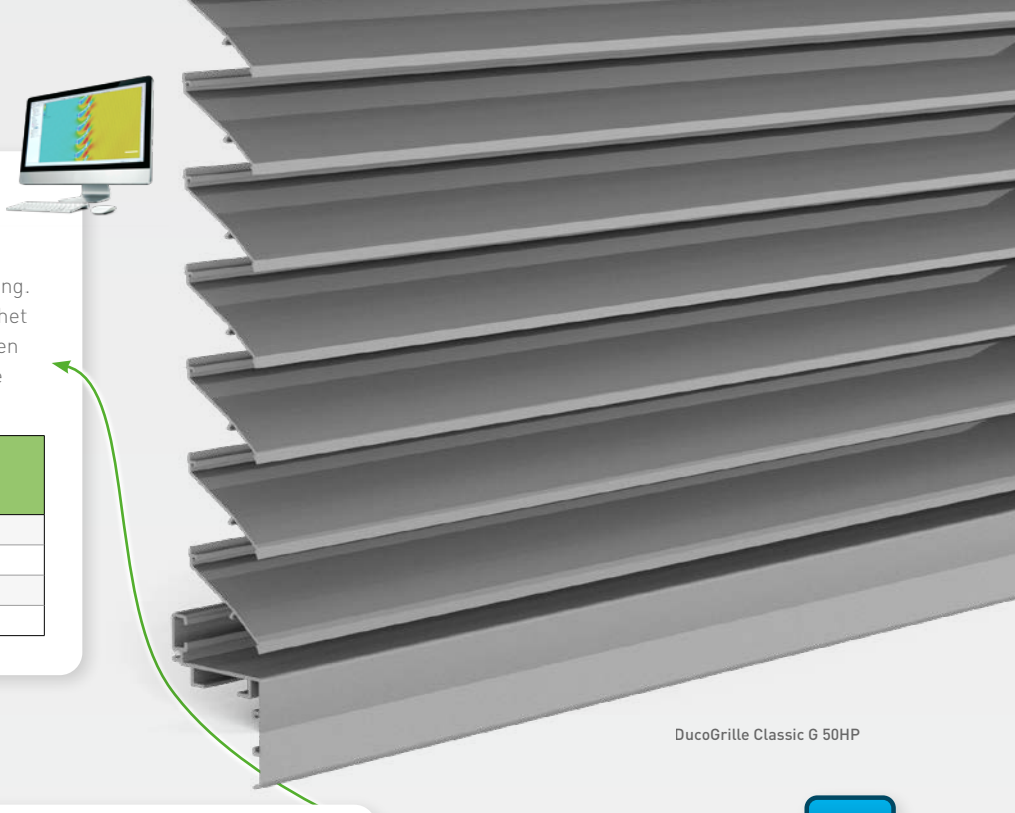

DucoGrille Classic G 50HP

→ Waterwering

EN13030

Alle DucoGrille roosters werden getest door **BSRIA** volgens waterdichtheidstesten ontwikkeld in samenwerking met HEVAC. Tijdens het testen wordt een regeninslag van 75 liter per uur bij een windsnelheid van 13 meter per seconde gesimuleerd. Op basis van de luchtsnelheid in het rooster en de % waterdichtheid wordt aan het rooster een klasse toegekend.

Klasse A	100 - 99 %
Klasse B	98,5 - 95 %
Klasse C	94,9 - 80 %
Klasse D	< 80 %

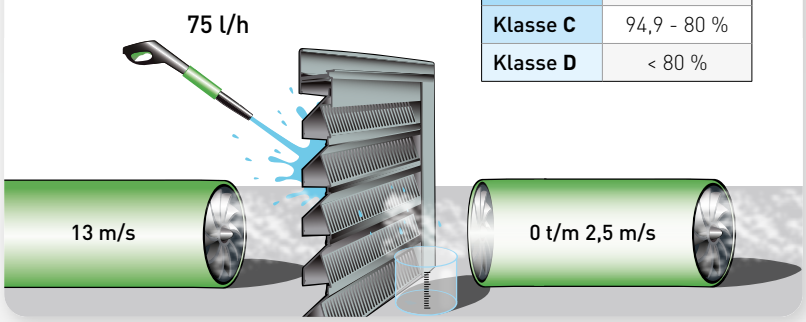

→ High Performance

HP

HP lamellenroosters bieden **hoge prestaties naar luchtdoorlaat of waterwerendheid**, of in vele gevallen ook een combinatie van beide eigenschappen.

→ Maatwerk

De hoogte en breedte van elk rooster* kan tot op de mm bepaald worden.

* Uitgezonderd DucoGrille Acoustic 150, DucoGrille Close 35Z en DucoGrille Transfer.

→ STND en +OPT uitvoering

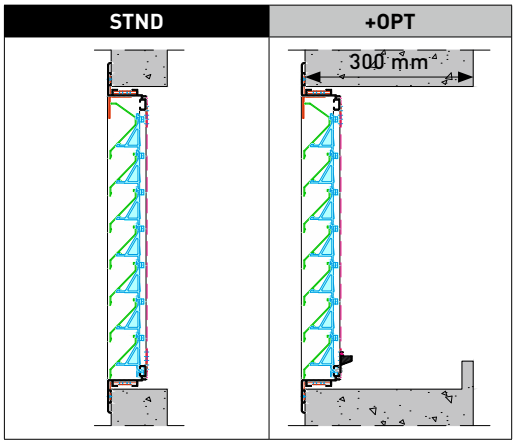

De technische waarden van onze roosters zijn op twee manieren getest:

STND = 'Standard'
Dit is de standaarduitvoering.

+OPT = '+Options'
Dit is een optionele uitvoering waarbij het rooster in een inbouwsituatie van 300 mm en met (geïntegreerde) watergoot* werd getest.
De **+OPT** uitvoering zal qua waterwerendheid vaak betere resultaten met zich meebrengen. Zie elke productpagina voor alle waarden per type rooster.

* Afhankelijk per type rooster

PRODUCT-OVERZICHT

	Ventilatie-capaciteit = bij aanzuig = bij uitblaas Hoe langer de balk, hoe groter de luchtdoorlaat. STND en +OPT uitvoering: zie pagina 5	G Inbouw muurrooster **met** flens	N Inbouw muurrooster **zonder** flens	F Raamrooster	M Opbouw muurrooster	
DUCOGRILLE SOLID						
Stevige, **vandalismeveilige / inbraakwerende** roosters met meervoudige, strakke Z-lamellen die op elkaar aansluiten.						
DucoGrille **Solid 30Z**	STND / +OPT	✓	✗	✓	✓	zie p. 8
DucoGrille **Solid++ 30Z** RC2	STND / +OPT	✓	✗	✗	✓	zie p. 10
DucoGrille **Solid ISO 30Z** RC2	STND / +OPT n.v.t.	✗	✗	✓	✗	zie p. 11
DucoGrille **Solid 30Z Barrier Load**	STND / +OPT	✓	✗	✗	✗	zie p. 12
* DucoGrille Solid++ G 30Z voldoet aan impact- en doorvalbeveiliging, DucoGrille Solid++ M 30Z voldoet enkel aan doorvalbeveiliging.						
BARRIER LOAD LOUVRE						
Valbeveiliging roosters voor open ramen op grote hoogte.						
Duco **Barrier Load Louvre**	STND n.v.t. / +OPT n.v.t.	✗	✗	✗	✗	zie p. 13
DUCOGRILLE CLASSIC						
Inbouw muur- of raamroosters waarbij de aluminium lamellen op **lamelhouders** worden geklikt.						
DucoGrille **Classic 20Z**	STND / +OPT	✓	✗	✓	✗	zie p. 14
DucoGrille **Classic 20V**	STND / +OPT	✓	✗	✓	✗	zie p. 15
DucoGrille **Classic 50Z**	STND / +OPT	✓	✓	✓	✗	zie p. 16
DucoGrille **Classic 50/75Z**	STND / +OPT	✓	✓	✓	✗	zie p. 17
DucoGrille **Classic 45HP** HP	STND / +OPT	✓	✓	✓	✗	zie p. 18
DucoGrille **Classic 50HP** HP	STND / +OPT	✓	✓	✓	✗	zie p. 19
DucoGrille **Classic 60HP** HP	STND / +OPT	✓	✓	✓	✗	zie p. 20
DucoGrille **Classic 60HP Verticaal** HP	STND / +OPT n.v.t.	✓	✓	✓	✗	zie p. 21
DucoGrille **Classic 130HP** HP	STND / +OPT n.v.t.	✓	✓	✗	✗	zie p. 22
DucoGrille **Classic 130HP Basic** HP	STND / +OPT n.v.t.	✓	✓	✗	✗	zie p. 23
DucoGrille **Classic 70V**	STND / +OPT	✓	✗	✗	✗	zie p. 24
DucoGrille **Classic 70V Verticaal**	STND / +OPT	✓	✗	✗	✗	zie p. 25

Legende

Hufterproof
Het rooster is vandalismeveilig

Impactbeveiliging
Bestand tegen intense schokken

Doorsteekveilig
Het rooster is doorsteekveilig

Doorvalbeveiliging
Voorkomt doorvallen van mensen

	Ventilatie-capaciteit = bij aanzuig = bij uitblaas Hoe langer de balk, hoe groter de luchtdoorlaat. STND en +OPT uitvoering: zie pagina 5	G Inbouw muurrooster **met** flens	N Inbouw muurrooster **zonder** flens	F Raamrooster	M Opbouw muurrooster	
DUCOGRILLE ACOUSTIC						
Inbouw muurroosters voorzien van **geluiddempende**, niet-ontvlambare minerale wol.						
DucoGrille **Acoustic 75Z**	STND +OPT	✓	✗	✗	✗	zie p. 28
DucoGrille **Acoustic 75L**	STND +OPT	✓	✗	✗	✗	zie p. 28
DucoGrille **Acoustic 150**	STND +OPT n.v.t.	✓	✓	✗	✗	zie p. 29
Duco **Acoustic** Panel **150**	STND +OPT	✓	✓	✗	✗	zie p. 30
Duco **Acoustic** Panel **250**	STND +OPT	✓	✓	✗	✗	zie p. 30
Duco **Acoustic** Panel **300**	STND +OPT	✓	✓	✗	✗	zie p. 31
Duco **Acoustic** Panel **300HP**	STND +OPT	✓	✓	✗	✗	zie p. 31
Duco **Acoustic** Panel **500HP**	STND +OPT	✓	✓	✗	✗	zie p. 31
DUCOGRILLE TRANSFER						
Doorvoerrooster voor deuren en wanden.						
DucoGrille **Transfer**	STND +OPT n.v.t.	Plaatsing in deur of wand met / zonder tegenkader				zie p. 32
DucoGrille **Transfer Acoustic**	STND	Plaatsing in deur of wand met / zonder tegenkader				zie p. 33
DUCOGRILLE CLOSE						
Regelbare lamellenroosters met manuele of elektrische bediening.						
DucoGrille **Close 105**	Ventilatiecapaciteit afhankelijk van binnen- en buitenrooster	✗	✗	✗	✗	zie p. 34
DucoGrille **Close 35Z**	STND +OPT n.v.t.	✓	✓	✓	✗	zie p. 36
DucoGrille **Close M 100**	STND +OPT n.v.t.	✗	✗	✗	✓	zie p. 37
DUCOGRILLE NIGHTVENT						
Glasvervangend ventilatieluik met manuele of elektrische bediening.						
DucoGrille **NightVent** RC2	STND +OPT n.v.t.	✗	✗	✓	✗	zie p. 38
DAKKAPPEN						
Kits en onderdelen om dakkappen op te bouwen met DucoWall lamellen.						
Duco **Roof Turret Solid 30Z**	STND +OPT n.v.t.	✗	✗	✗	✗	zie p. 42

Legende

RC2 — **Inbraakwerend**
Het rooster is (optioneel) inbraakwerend tot klasse 2

Waterwerend
Het rooster is **goed** tot **heel goed** waterwerend

Geluiddemping
Kan toegepast worden bij projecten met **lichte** of **zware (+)** geluidsbelasting

HP — **High Performance**
De lamellen zijn geoptimaliseerd voor hoge prestaties

Doorvalbeveiliging

Hufterproof

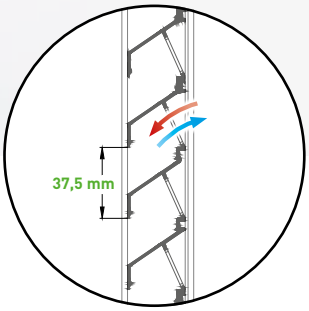

DucoGrille
Solid 30Z

DucoGrille Solid 30Z lamellen bieden een grote ventilatiecapaciteit met relatief kleine lamellen. De 'stapelbare' lamellen vormen samen één geheel waardoor ze **extra stevig** en **hufterproof** zijn.

De lamellen zijn beschikbaar met **kleine ponsing (P1)**, **grote ponsing (P2)** of als **schijnrooster (NP)** en geven een uniform gevelbeeld wanneer gecombineerd in een één project.

DucoGrille Solid 30Z roosters voldoen aan de BS 6180 norm (klasse X of XI) voor **doorvalbeveiliging** (uitgezonderd MR30Z en Solid ISO). Zie meer info op pagina 46-47.

KADERTYPES EN AFMETINGEN

Afmetingen in mm	G	G Large	F 30Z/24	F 30Z/28 30Z/32	M
Stap van de lamel	37,5				
Inbouwdiepte	34,4	31,9	-	-	-
Aanslag van het kader	18,2	40	-	-	-
Kaderdiepte	-	-	38	42	43
Flensbreedte	-	-	24	28/32	-
Min. afmetingen	min. B 200 x H 200				

VENTILATIEWAARDEN

Eigenschap		P1		P2	
		STND	+OPT	STND	+OPT
Visuele vrije doorlaat		60 %	60 %	86 %	86 %
Fysische vrije doorlaat		34 %	34 %	48 %	48 %
Ce (hoger is beter)		0,243	0,216	0,258	0,232
Cd (hoger is beter)		0,234	0,242	0,253	0,266
K-FACTOR (lager is beter)	AANZUIG	16,94	21,43	15,02	18,58
	UITBLAAS	18,26	17,08	15,62	14,13

STND en +OPT uitvoering: zie pagina 5

WATERWERING

Lucht-snelheid	Klasse			
	P1		P2	
	STND	+OPT	STND	+OPT
0 m/s	B	B	C	B
0,5 m/s	C	B	C	B
1 m/s	C	C	C	B
1,5 m/s	D	C	D	B
2 m/s	D	D	D	C
2,5 m/s	D	D	D	D

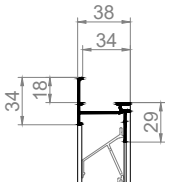

G 30Z
Inbouw muurrooster
met flens

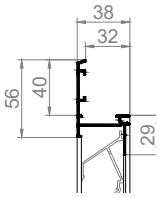

G 30Z Large
Inbouw muurrooster
met **extra grote** flens

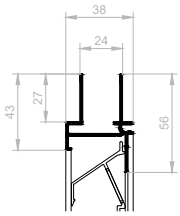

F 30Z/24
Raamrooster

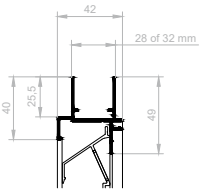

F 30Z/28
F 30Z/32
Raamrooster

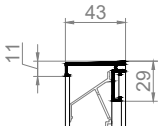

M 30Z
Opbouw muurrooster

Ponsing

De DucoGrille Solid 30Z is uitvoerbaar met lamellen met **kleine ponsing (P1)**, **grote ponsing (P2)** of zonder ponsing als **schijnrooster (NP)**. Combinatie in eenzelfde project geeft een uniform gevelbeeld.

INSECTENWERING

Ponsing		P1	P2	NP
Wering van...		Geperforeerde lamellen als insectenwering RVS gaas **2,3 x 2,3 mm** **OPTIE**	RVS gaas **2,3 x 2,3 mm** **STANDAARD**	100 % schijnrooster
			RVS gaas **6 x 6 mm** **OPTIE**	
			RVS gaas **20 x 20 mm** **OPTIE**	

Ronde uitvoering: MR 30Z

De **DucoGrille Solid MR 30Z** is een rond opbouw muurrooster.

AFMETINGEN

	MR 30Z
Kaderdiepte	35 mm
Min. / max. afmetingen	min. Ø 300 mm max. Ø 1500 mm

Er is geen RVS gaas mogelijk bij ronde roosters. Alle overige afmetingen en eigenschappen zijn gelijk aan de DucoGrille Solid M 30Z.

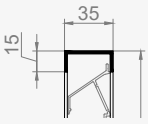

MR 30Z
Opbouw muurrooster

MEER INFO
→ **Afmetingen & bestelinfo:** zie pagina 51
→ **Uitgebreide specificaties:** zie pagina 52
→ **Impact- & doorvalbeveiliging:** zie pagina 46-47

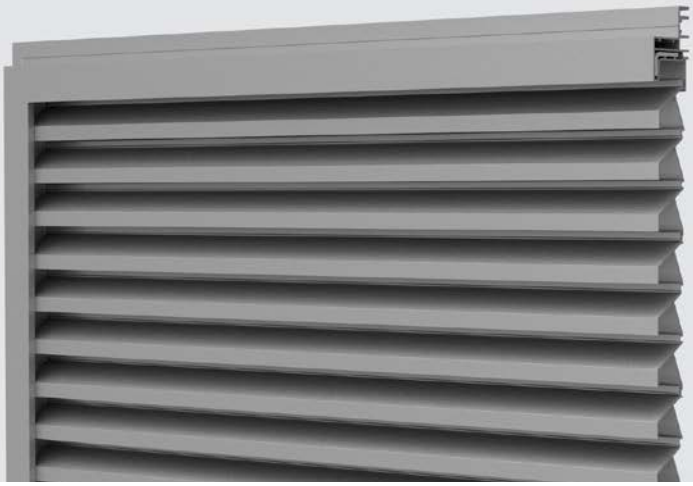

Doorvalbeveiliging

Inbraakwerend tot weerstandsklasse 2

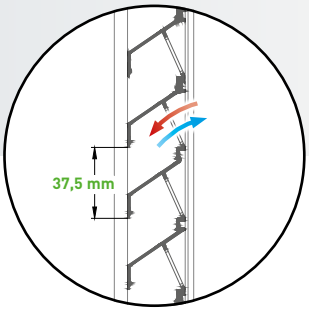

DucoGrille
Solid++ 30Z

De DucoGrille Solid++ 30Z maakt gebruik van dezelfde lamellen als de Solid 30Z (enkel P1), maar met een **versterkt kaderprofiel**. Dit maakt de roosters **inbraakwerend tot klasse 2**, in overeenstemming met de Europese norm.

De DucoGrille Solid++ G 30Z roosters voldoen aan klasse 5 van de EN 13049 voor **impactbeveiliging**. De DucoGrille Solid++ 30Z roosters voldoen aan de BS 6180 norm (klasse X of XI) voor **doorvalbeveiliging**. Zie pagina 46-47 voor alle klassen per land.

KADERTYPES EN AFMETINGEN

Afmetingen in mm	G	M
Stap van de lamel	37,5	
Inbouwdiepte	38,4	-
Aanslag van het kader	15	-
Kaderdiepte	-	42
Min. afmetingen	min. B 200 x H 200	

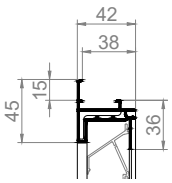

++ G 30Z
Inbouw muurrooster **met** flens

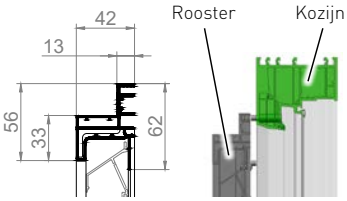

++ M 30Z
Opbouw rooster voor **op een kozijn**

EIGENSCHAPPEN

De DucoGrille Solid++ 30Z is enkel verkrijgbaar met P1 lamellen. Alle eigenschappen omtrent ventilatiecapaciteit, waterwering en insectenwering zijn identiek aan de DucoGrille Solid 30Z P1 (zie pagina 8).

P1

DucoGrille **Solid++ G 30Z** heeft met succes alle proeven doorstaan die voorgeschreven zijn in de ontwerpnormen 'Burglar resistance Construction products' prEN 1627 tot prEN 1630 voor de klasse van inbraakwerendheid 2.

DucoGrille **Solid++ M 30Z** voldoet aan de normen NEN 5096:2007 en EN 1627:2011

Het volledige proefverslag is verkrijgbaar op aanvraag:
G 30Z: DE 651 XG 815 – CAR 8175 | **M 30Z**: SKG12.1036

MEER INFO
→ **Afmetingen & bestelinfo:** zie pagina 51
→ **Uitgebreide specificaties:** zie pagina 52
→ **Impact- & doorvalbeveiliging:** zie pagina 46-47

Ook in **inbraakwerende RC2** uitvoering

thermisch geïsoleerd

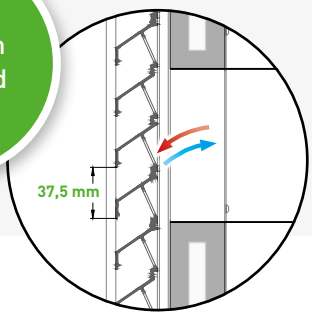

DucoGrille
Solid ISO 30Z

De DucoGrille Solid ISO 30Z is een architecturaal en **thermisch goed geïsoleerd raamrooster**. Het raamrooster kan onder meer aan luchtkanalen aangesloten worden, zowel in een ronde als rechthoekige uitvoering. Optioneel uitvoerbaar met versterkt kaderprofiel voor inbraakwerendheid tot klasse 2 (enkel met P1 lamellen).

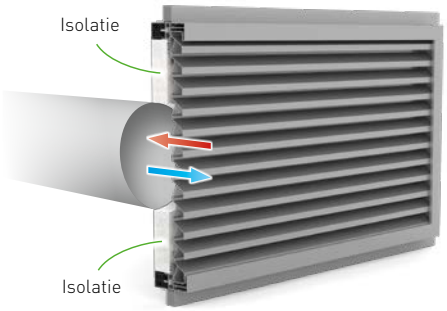

AFMETINGEN EN EIGENSCHAPPEN

Kaderdiepte	88 mm (thermisch onderbroken)
Flensbreedte	24 / 28 / 32 / 36 / 40 / 44 / 48 mm
Kanaalaansluiting	Rond of rechthoekig, elke afmeting
Afmetingen rooster	Roosterhoogte = kanaalhoogte + min. 2 x 63 mm Roosterbreedte = kanaalbreedte + min. 2 x 63 mm Min. B 300 x H 300 mm Max. 2900 mm hoog / breed indien andere afmeting < 1250 mm
U-waarde	0,9 W/m²K

→ Achterzijde voor **rond** kanaal

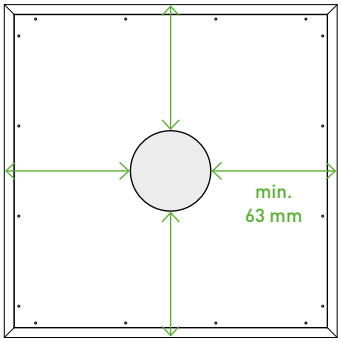

EIGENSCHAPPEN

De DucoGrille Solid ISO 30Z is verkrijgbaar met P1 en P2 lamellen.
Alle eigenschappen omtrent ventilatiecapaciteit en waterwering zijn identiek aan de overeenkomende DucoGrille Solid 30Z modellen (zie pagina 8).

P1

P2

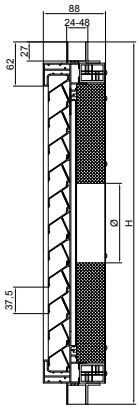

→ Achterzijde voor **rechthoekig** kanaal

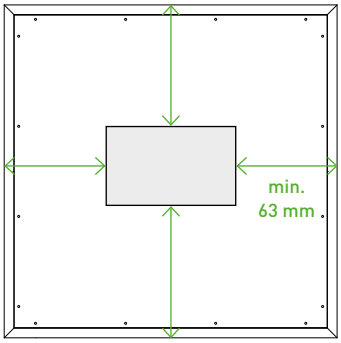

MEER INFO
→ **Afmetingen & bestelinfo:** zie pagina 51
→ **Uitgebreide specificaties:** zie pagina 52

Doorvalbeveiliging

Impactbeveiliging

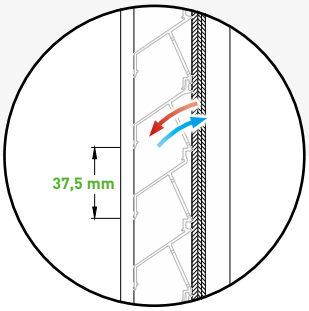

DucoGrille
Solid G 30Z Barrier Load

De DucoGrille Solid 30Z Barrier Load is uitermate geschikt voor hoogbouwtoepassingen als studentenhuisvesting, winkels en commerciële gebouwen.
Het voldoet aan de hoogste normen qua **doorvalbeveiliging** en **impactbeveiliging** (zie pagina 46-47 voor meer info).

Normen doorvalbeveiliging:
- B 03-004: Klasse C4
- NEN EN 1991-1-1: A/B/F/G
- NF P01-013: A/B (Breedte < 600 mm)
- BS 6180: XI

Normen impactbeveiliging:
- EN 13049: Klasse 5
- NF P08-302: H2/C2

Verder biedt de DucoGrille Solid 30Z Barrier Load dezelfde voordelen voor intensieve ventilatie als de DucoGrille Solid G 30Z (zie pagina 8).

KADERTYPES EN AFMETINGEN

Afmetingen in mm	G
Stap van de lamel	37,5
Inbouwdiepte	-
Aanslag van het kader	15
Kaderdiepte	42
Min. afmetingen	min. B 200 x H 200

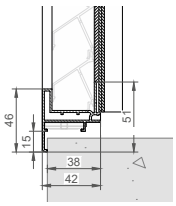

G 30Z
Barrier Load

MEER INFO
→ **Afmetingen & bestelinfo:** zie pagina 51
→ **Uitgebreide specificaties:** zie pagina 52
→ **Impact- & doorvalbeveiliging:** zie pagina 46-47

Doorvalbeveiliging

Impactbeveiliging

Duco **Barrier Load Louvre**

Barrier Load Louvres hebben verschillende voordelen, zoals valbeveiliging voor open ramen op grote hoogte en intensieve ventilatie van de ruimtes in het gebouw. Tegelijkertijd zorgen de lamellen voor zonwering en blokkeren ze de zonnestralen en warmte zonder verlies van daglicht. Naast deze functies bieden DUCO Barrier Load Louvres ook een architectonisch aspect aan de gevel. Dit type louvres wordt veel gebruikt in studentenhuisvesting, maar kan worden aangepast aan elk project.

Het voldoet aan de hoogste normen qua **doorvalbeveiliging** en **impactbeveiliging** (zie pagina 46-47 voor meer info).

Normen doorvalbeveiliging:
- B 03-004: Klasse A/B/C4/D
- NEN EN 1991-1-1: Klasse A/B/C4/D
- BS 6180: XI

Normen impactbeveiliging:
- EN 13049: Klasse 5
- NF P08-302:
  - Helling lamel 3°: Klasse Q4
  - Helling lamel 45° en lamel 55°: Klasse H2

KADERTYPES EN AFMETINGEN

Afmetingen in mm	SlimFrame 11/70	LuxFrame 35/70
Stap van de lamel	min. 50, max. 100	min. 50, max. 100
Inbouwdiepte	70	70
Kaderdiepte	11	35
Min. afmetingen	min. B 100	min. B 100
Max. afmetingen	max. B 1000	max. B 1000

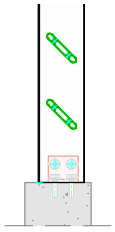

Montage in de vier hoeken

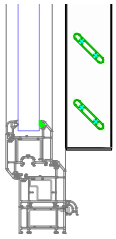

Montage rechtstreeks op raamkozijn

MEER INFO
→ **Afmetingen & bestelinfo:** zie pagina 51
→ **Uitgebreide specificaties:** zie pagina 52
→ **Impact- & doorvalbeveiliging:** zie pagina 46-47

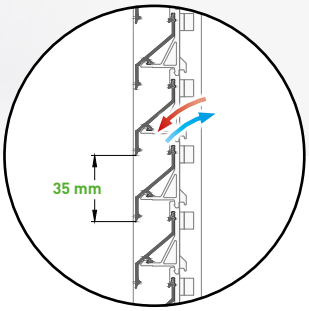

DucoGrille
Classic 20Z

DucoGrille Classic 20Z bestaat uit twee verschillende types: een inbouw muurrooster (G) en een architecturaal raamrooster (F). Alle types zijn vervaardigd uit aluminium extrusieprofielen. Insectengaas wordt standaard voorzien. De **"Z"-vormige lamel** zorgt voor een strak design.

KADERTYPES EN AFMETINGEN

Afmetingen in mm	G	F
Stap van de lamel	35	
Inbouwdiepte	30	-
Aanslag van het kader	19	-
Flensbreedte	-	24
Kaderdiepte	-	35
Min. afmetingen	min. B 200 x H 200	

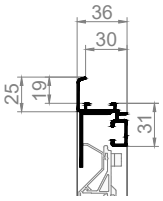

G 20Z
Inbouw muurrooster **met** flens

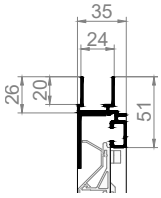

F 20Z
Raamrooster

VENTILATIEWAARDEN

Eigenschap		STND	+OPT
Visuele vrije doorlaat		63 %	63 %
Fysische vrije doorlaat		41 %	41 %
Ce (hoger is beter)		0,203	0,203
Cd (hoger is beter)		0,174	0,174
K-FACTOR (lager is beter)	AANZUIG	24,27	24,27
	UITBLAAS	33,03	33,03

WATERWERING

Luchtsnelheid	Klasse	
	STND	+OPT
0 m/s	C	B
0,5 m/s	C	B
1 m/s	C	C
1,5 m/s	D	D
2 m/s	D	D
2,5 m/s	D	D

STND en +OPT uitvoering: zie pagina 5 Insectenwering: standaard RVS gaas 2,3 x 2,3 mm, optioneel RVS gaas 6 x 6 mm of RVS gaas 20 x 20 mm

MEER INFO
→ **Afmetingen & bestelinfo:** zie pagina 51
→ **Uitgebreide specificaties:** zie pagina 52

Goed waterwerend

Doorsteekveilig

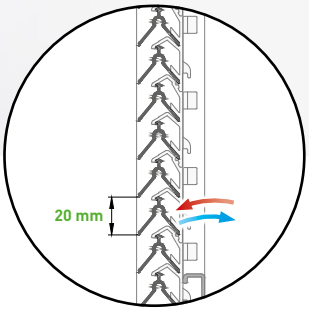

DucoGrille
Classic 20V

DucoGrille Classic 20V bestaat uit twee verschillende types: een inbouw muurrooster (G) en een architecturaal raamrooster (F). Alle types zijn vervaardigd uit aluminium extrusieprofielen. Insectengaas wordt standaard voorzien. De **"V"-vormige lamel** zorgt voor een strak design.

KADERTYPES EN AFMETINGEN

Afmetingen in mm	G	F
Stap van de lamel	20	
Inbouwdiepte	30	-
Aanslag van het kader	19	-
Flensbreedte	-	24
Kaderdiepte	-	35
Min. afmetingen	min. B 200 x H 200	

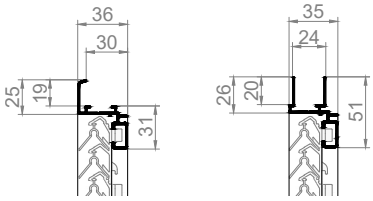

G 20V
Inbouw muurrooster **met** flens

F 20V
Raamrooster

VENTILATIEWAARDEN

Eigenschap		STND	+OPT
Visuele vrije doorlaat		95 %	95 %
Fysische vrije doorlaat		34 %	34 %
Ce (hoger is beter)		0,155	0,149
Cd (hoger is beter)		0,155	0,149
K-FACTOR (lager is beter)	AANZUIG	41,62	45,04
	UITBLAAS	41,62	45,04

WATERWERING

Luchtsnelheid	Klasse	
	STND	+OPT
0 m/s	A	A
0,5 m/s	B	A
1 m/s	C	B
1,5 m/s	D	B
2 m/s	D	C
2,5 m/s	D	D

STND en +OPT uitvoering: zie pagina 5 Insectenwering: standaard RVS gaas 2,3 x 2,3 mm, optioneel RVS gaas 6 x 6 mm of RVS gaas 20 x 20 mm

MEER INFO
→ **Afmetingen & bestelinfo:** zie pagina 51
→ **Uitgebreide specificaties:** zie pagina 52

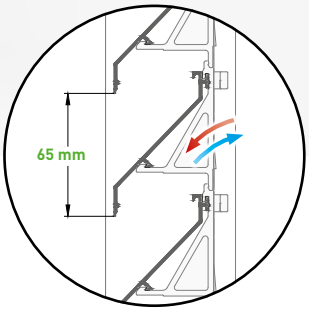

DucoGrille
Classic 50Z

DucoGrille Classic 50Z bestaat uit drie verschillende types: een inbouw muurrooster (G met flens, N zonder flens) en een architecturaal raamrooster (F). Alle types zijn vervaardigd uit aluminium extrusieprofielen. Insectengaas wordt standaard voorzien. De **"Z"-vormige lamel** zorgt voor een strak design.

KADERTYPES EN AFMETINGEN

Afmetingen in mm		G	N	F
Stap van de lamel		65		
Inbouwdiepte		62	65	-
Aanslag van het kader		48	0	-
Flensbreedte		-	-	28
Kaderdiepte		-	-	77
Min. afmetingen	BREEDTE	300		
	HOOGTE	300		350

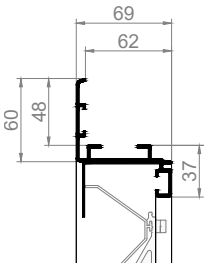

G 50Z
Inbouw muurrooster **met** flens

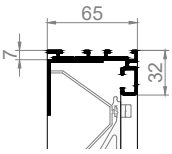

N 50Z
Inbouw muurrooster **zonder** flens

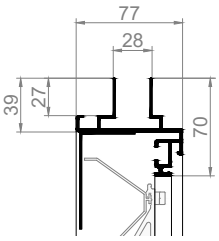

F 50Z
Raamrooster

VENTILATIEWAARDEN

Eigenschap		STND	+OPT
Visuele vrije doorlaat		75 %	75 %
Fysische vrije doorlaat		47 %	47 %
Ce (hoger is beter)		0,232	0,207
Cd (hoger is beter)		0,263	0,266
K-FACTOR (lager is beter)	AANZUIG	18,58	23,34
	UITBLAAS	14,46	14,13

WATERWERING

Luchtsnelheid	Klasse	
	STND	+OPT
0 m/s	C	A
0,5 m/s	C	B
1 m/s	C	B
1,5 m/s	D	C
2 m/s	D	C
2,5 m/s	D	D

STND en +OPT uitvoering: zie pagina 5 Insectenwering: standaard RVS gaas 2,3 x 2,3 mm, optioneel RVS gaas 6 x 6 mm of RVS gaas 20 x 20 mm

MEER INFO
→ **Afmetingen & bestelinfo:** zie pagina 51
→ **Uitgebreide specificaties:** zie pagina 52

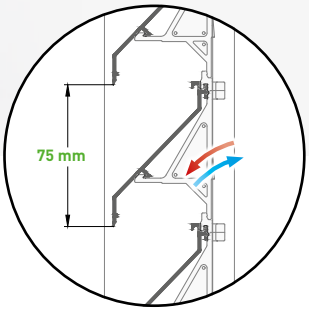

DucoGrille
Classic 50/75Z

De DucoGrille Classic 50/75Z bestaat uit drie verschillende types: inbouw muurrooster (G met flens, N zonder flens) en een architecturaal raamrooster (F). Alle types zijn vervaardigd uit aluminium extrusieprofielen. Insectengaas wordt standaard voorzien. De **"Z"-vormige lamel** zorgt voor een strak design.

KADERTYPES EN AFMETINGEN

Afmetingen in mm		G	N	F
Stap van de lamel		75		
Inbouwdiepte		62	65	-
Aanslag van het kader		48	0	-
Flensbreedte		-	-	28
Kaderdiepte		-	-	77
Min. afmetingen	BREEDTE	300		
	HOOGTE	300		350

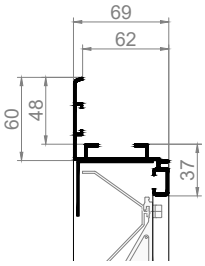

G 50/75Z
Inbouw muurrooster **met** flens

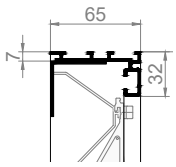

N 50/75Z
Inbouw muurrooster **zonder** flens

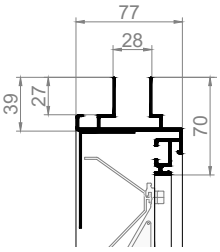

F 50/75Z
Raamrooster

VENTILATIEWAARDEN

Eigenschap		STND	+OPT
Visuele vrije doorlaat		80 %	80 %
Fysische vrije doorlaat		49 %	49 %
Ce (hoger is beter)		0,239	0,219
Cd (hoger is beter)		0,278	0,288
K-FACTOR (lager is beter)	AANZUIG	17,51	20,85
	UITBLAAS	12,94	12,06

WATERWERING

Luchtsnelheid	Klasse	
	STND	+OPT
0 m/s	C	A
0,5 m/s	C	B
1 m/s	C	B
1,5 m/s	D	C
2 m/s	D	C
2,5 m/s	D	D

STND en +OPT uitvoering: zie pagina 5 Insectenwering: standaard RVS gaas 2,3 x 2,3 mm, optioneel RVS gaas 6 x 6 mm of RVS gaas 20 x 20 mm

MEER INFO
→ **Afmetingen & bestelinfo:** zie pagina 51
→ **Uitgebreide specificaties:** zie pagina 52

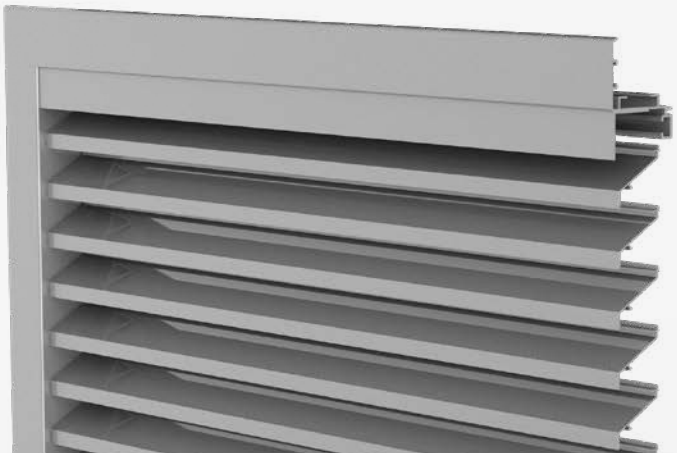

High Performance

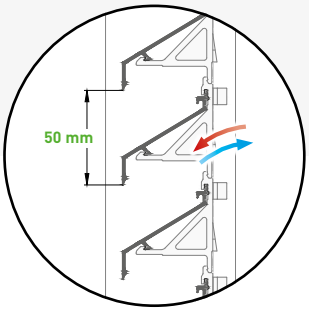

DucoGrille
Classic 45HP

De DucoGrille Classic 45HP combineert een **uitstekende luchtdoorlaat** met een **"Z"-vormige lamel** voor een strak design. Hierdoor is de DucoGrille Classic 45HP toepasbaar voor intensieve ventilatie in projecten met specifieke esthetische vereisten. Alle types zijn vervaardigd uit aluminium extrusieprofielen. Insectengaas wordt standaard voorzien.

KADERTYPES EN AFMETINGEN

Afmetingen in mm	G	N	F
Stap van de lamel	50		
Inbouwdiepte	62	65	-
Aanslag van het kader	48	0	-
Flensbreedte	-	-	28
Kaderdiepte	-	-	77
Min. afmetingen	min. B 250 x H 250		
Lamelhouders	Kunststof Metal Clip Brandreactie A2-s1,d0 (EN13501-1)		

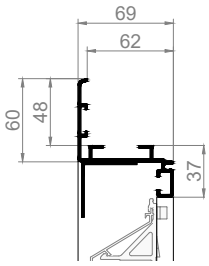

G 45HP
Inbouw muurrooster **met** flens

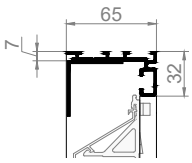

N 45HP
Inbouw muurrooster **zonder** flens

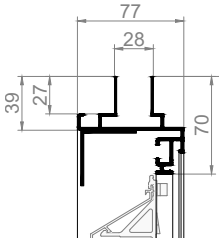

F 45HP
Raamrooster

VENTILATIEWAARDEN

Eigenschap		STND	+OPT
Visuele vrije doorlaat		70 %	70 %
Fysische vrije doorlaat		60 %	60 %
Ce (hoger is beter)		0,341	0,295
Cd (hoger is beter)		0,365	0,369
K-FACTOR (lager is beter)	AANZUIG	8,60	11,49
	UITBLAAS	7,51	7,34

WATERWERING

Luchtsnelheid	Klasse	
	STND	+OPT
0 m/s	C	B
0,5 m/s	C	B
1 m/s	D	C
1,5 m/s	D	C
2 m/s	D	C
2,5 m/s	D	C

STND en +OPT uitvoering: zie pagina 5 Insectenwering: standaard RVS gaas 2,3 x 2,3 mm, optioneel RVS gaas 6 x 6 mm of RVS gaas 20 x 20 mm

MEER INFO
→ **Afmetingen & bestelinfo:** zie pagina 51
→ **Uitgebreide specificaties:** zie pagina 52

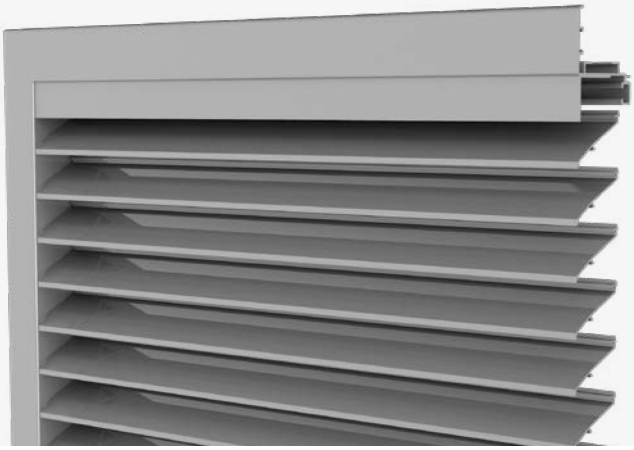

High Performance

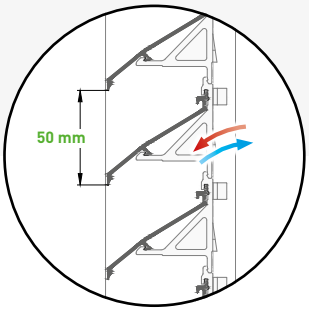

DucoGrille
Classic 50HP

De DucoGrille Classic 50HP werd speciaal ontwikkeld voor **intensieve ventilatie**. De uniek gevormde 'High Performance' lamel met lage weerstandsfactor zorgt voor een **uitstekende luchtdoorlaat**. Alle types zijn vervaardigd uit aluminium extrusieprofielen. Insectengaas wordt standaard voorzien.

KADERTYPES EN AFMETINGEN

Afmetingen in mm	G	N	F
Stap van de lamel	50		
Inbouwdiepte	62	65	-
Aanslag van het kader	48	0	-
Flensbreedte	-	-	28
Kaderdiepte	-	-	77
Min. afmetingen	min. B 250 x H 250		
Lamelhouders	Kunststof Metal Clip Brandreactie A2-s1,d0 (EN13501-1)		

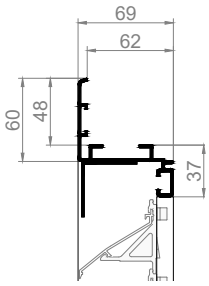

G 50HP
Inbouw muurrooster **met** flens

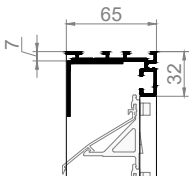

N 50HP
Inbouw muurrooster **zonder** flens

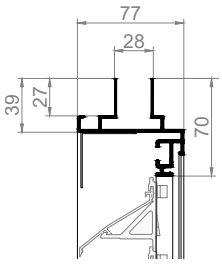

F 50HP
Raamrooster

VENTILATIEWAARDEN

Eigenschap		STND	+OPT
Visuele vrije doorlaat		88 %	88 %
Fysische vrije doorlaat		68 %	68 %
Ce (hoger is beter)		0,399	0,352
Cd (hoger is beter)		0,392	0,415
K-FACTOR (lager is beter)	AANZUIG	6,28	8,07
	UITBLAAS	6,51	5,81

WATERWERING

Luchtsnelheid	Klasse	
	STND	+OPT
0 m/s	C	B
0,5 m/s	C	B
1 m/s	C	B
1,5 m/s	D	C
2 m/s	D	C
2,5 m/s	D	C

STND en +OPT uitvoering: zie pagina 5 Insectenwering: standaard RVS gaas 2,3 x 2,3 mm, optioneel RVS gaas 6 x 6 mm of RVS gaas 20 x 20 mm

MEER INFO
→ **Afmetingen & bestelinfo:** zie pagina 51
→ **Uitgebreide specificaties:** zie pagina 52

High Performance

Uitstekende waterwerendheid

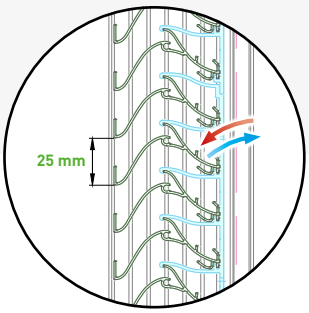

DucoGrille
Classic 60HP

De DucoGrille Classic 60HP werd speciaal ontwikkeld voor **intensieve ventilatie**. De uniek gevormde 'High Performance' lamel met lage weerstandsfactor zorgt voor een **uitstekende waterwerendheid (klasse A)**. Alle types zijn vervaardigd uit aluminium extrusieprofielen. Insectengaas wordt standaard voorzien.

KADERTYPES EN AFMETINGEN

Afmetingen in mm		G	N	F
Stap van de lamel		25		
Inbouwdiepte		76,5		
Aanslag van het kader		33	0	-
Flensbreedte		-	-	28 - 32
Kaderdiepte		76,5		
Min. afmetingen	BREEDTE	200		300
	HOOGTE	200		300

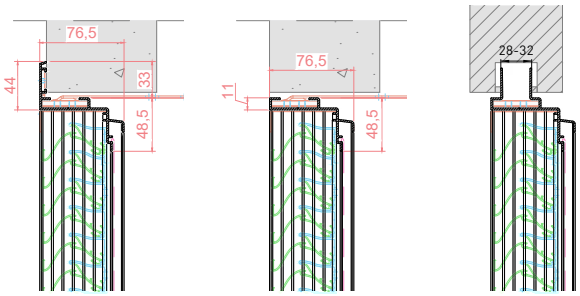

G 60HP
Inbouw muurrooster **met** flens

N 60HP
Inbouw muurrooster **zonder** flens

F 60HP
Raamrooster

VENTILATIEWAARDEN

Eigenschap		STND	+OPT
Visuele vrije doorlaat		60 %	60 %
Fysische vrije doorlaat		50 %	50 %
Ce (hoger is beter)		0,200	0,197
Cd (hoger is beter)		0,252	0,253
K-FACTOR (lager is beter)	AANZUIG	25,00	25,77
	UITBLAAS	15,75	15,62

WATERWERING

Luchtsnelheid	Klasse	
	STND	+OPT
0 m/s	A	A
0,5 m/s	A	A
1 m/s	A	A
1,5 m/s	A	A
2 m/s	A	A
2,5 m/s	C	A

STND en +OPT uitvoering: zie pagina 5 Insectenwering: standaard RVS gaas 2,3 x 2,3 mm, optioneel RVS gaas 6 x 6 mm of RVS gaas 20 x 20 mm

MEER INFO
→ **Afmetingen & bestelinfo:** zie pagina 51
→ **Uitgebreide specificaties:** zie pagina 52

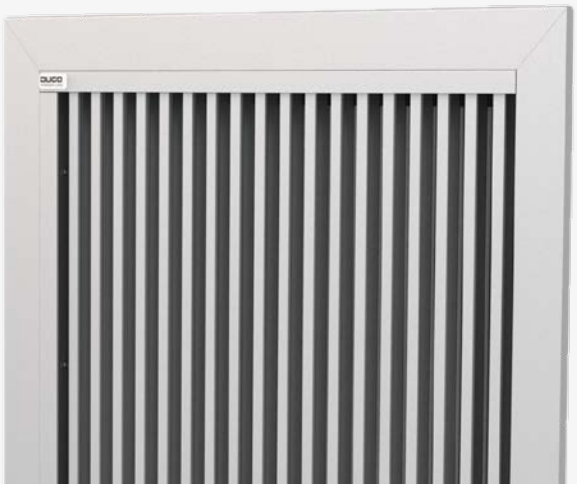

High Performance

Uitstekende waterwerendheid

waterwering
KLASSE A
tot 2,5 m/s

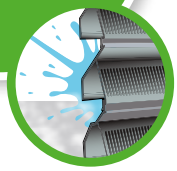

DucoGrille
Classic 60HP Verticaal

De DucoGrille Classic 60HP Verticaal werd speciaal ontwikkeld voor **intensieve ventilatie**. DucoGrille Classic 60HP Verticaal is een variant van de DucoGrille Classic 60HP, maar met **verticale lamellen**. De uniek gevormde 'High Performance' lamel met lage weerstandsfactor zorgt voor een **uitstekende waterwerendheid (klasse A)**. Alle types zijn vervaardigd uit aluminium extrusieprofielen. Insectengaas wordt standaard voorzien.

KADERTYPES EN AFMETINGEN

Afmetingen in mm		G	N	F
Stap van de lamel		25		
Inbouwdiepte		76,5		
Aanslag van het kader		33	0	-
Flensbreedte		-	-	28 - 32
Kaderdiepte		76,5		
Min. afmetingen	BREEDTE	200		300
	HOOGTE	200		300

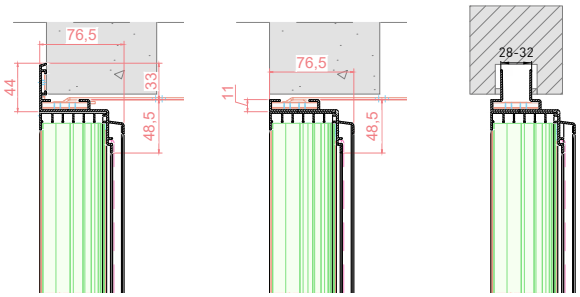

G 60HP Verticaal
Inbouw muurrooster **met** flens

N 60HP Verticaal
Inbouw muurrooster **zonder** flens

F 60HP Verticaal
Raamrooster

VENTILATIEWAARDEN

Eigenschap		STND	+OPT
Visuele vrije doorlaat		60 %	n.v.t.
Fysische vrije doorlaat		50 %	n.v.t.
Ce (hoger is beter)		0,193	n.v.t.
Cd (hoger is beter)		0,243	n.v.t.
K-FACTOR (lager is beter)	AANZUIG	26,85	n.v.t.
	UITBLAAS	16,94	n.v.t.

WATERWERING

Luchtsnelheid	Klasse	
	STND	+OPT
0 m/s	A	n.v.t.
0,5 m/s	A	n.v.t.
1 m/s	A	n.v.t.
1,5 m/s	A	n.v.t.
2 m/s	A	n.v.t.
2,5 m/s	A	n.v.t.

STND en +OPT uitvoering: zie pagina 5 Insectenwering: standaard RVS gaas 2,3 x 2,3 mm, optioneel RVS gaas 6 x 6 mm of RVS gaas 20 x 20 mm

MEER INFO
→ **Afmetingen & bestelinfo:** zie pagina 51
→ **Uitgebreide specificaties:** zie pagina 52

High Performance

Uitstekende waterwerendheid

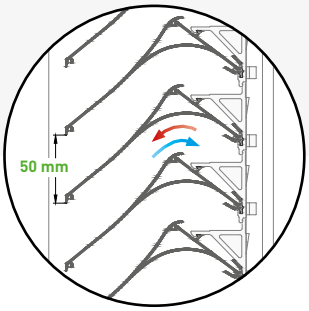

DucoGrille
Classic 130HP

De DucoGrille Classic 130HP werd speciaal ontwikkeld voor **intensieve ventilatie**. De uniek gevormde 'High Performance' lamel met lage weerstandsfactor zorgt voor een combinatie van **zeer goede luchtdoorlaat** samen met **uitstekende waterwerendheid (klasse A)**. Alle types zijn vervaardigd uit aluminium extrusieprofielen. Insectengaas wordt standaard voorzien.

waterwering
KLASSE A
tot 2,5 m/s

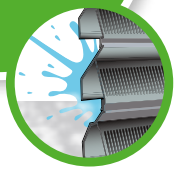

KADERTYPES EN AFMETINGEN

Afmetingen in mm	G	N
Stap van de lamel	50	
Inbouwdiepte	158	165
Aanslag van het kader	48	0
Min. afmetingen	min. B 250 x H 250	
Lamelhouders	Kunststof Metal Clip Brandreactie A2-s1,d0 (EN13501-1)	

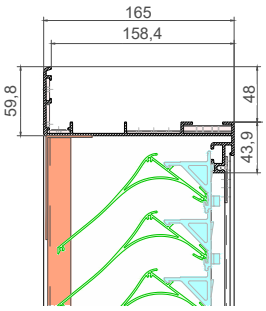

G 130HP
Inbouw muurrooster **met** flens

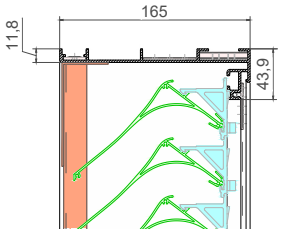

N 130HP
Inbouw muurrooster **zonder** flens

VENTILATIEWAARDEN

Eigenschap		STND	+OPT
Visuele vrije doorlaat		88 %	n.v.t.
Fysische vrije doorlaat		70 %	n.v.t.
Ce (hoger is beter)		0,333	n.v.t.
Cd (hoger is beter)		0,284	n.v.t.
K-FACTOR (lager is beter)	AANZUIG	9,02	n.v.t.
	UITBLAAS	12,40	n.v.t.

WATERWERING

Luchtsnelheid	Klasse STND	Klasse +OPT
0 m/s	A	n.v.t.
0,5 m/s	A	n.v.t.
1 m/s	A	n.v.t.
1,5 m/s	A	n.v.t.
2 m/s	A	n.v.t.
2,5 m/s	A	n.v.t.

STND en +OPT uitvoering: zie pagina 5 Insectenwering: standaard RVS gaas 2,3 x 2,3 mm, optioneel RVS gaas 6 x 6 mm of RVS gaas 20 x 20 mm

MEER INFO
→ **Afmetingen & bestelinfo:** zie pagina 51
→ **Uitgebreide specificaties:** zie pagina 52

High Performance

Goede waterwerendheid

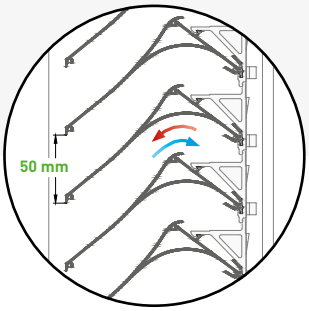

DucoGrille
Classic 130HP Basic

De DucoGrille Classic 130HP Basic werd speciaal ontwikkeld voor **intensieve ventilatie**. De uniek gevormde 'High Performance' lamel met lage weerstandsfactor zorgt voor een combinatie van **zeer goede luchtdoorlaat** samen met **goede waterwerendheid**. Alle types zijn vervaardigd uit aluminium extrusieprofielen. Insectengaas wordt standaard voorzien.

KADERTYPES EN AFMETINGEN

Afmetingen in mm	G	N
Stap van de lamel	50	
Inbouwdiepte	158	165
Aanslag van het kader	48	0
Min. afmetingen	min. B 250 x H 250	
Lamelhouders	Kunststof Metal Clip Brandreactie A2-s1,d0 (EN13501-1)	

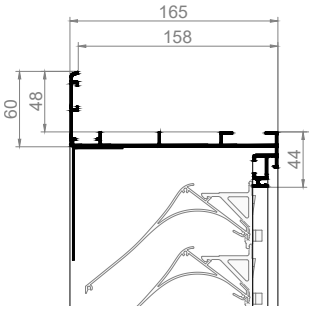

G 130HP Basic
Inbouw muurrooster **met** flens

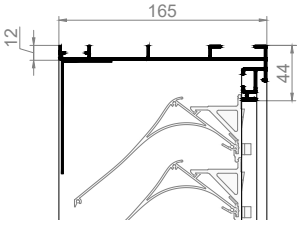

N 130HP Basic
Inbouw muurrooster **zonder** flens

VENTILATIEWAARDEN

Eigenschap		STND	+OPT
Visuele vrije doorlaat		88 %	n.v.t.
Fysische vrije doorlaat		70 %	n.v.t.
Ce (hoger is beter)		0,321	n.v.t.
Cd (hoger is beter)		0,276	n.v.t.
K-FACTOR (lager is beter)	AANZUIG	9,70	n.v.t.
	UITBLAAS	13,13	n.v.t.

WATERWERING

Luchtsnelheid	Klasse STND	Klasse +OPT
0 m/s	A	n.v.t.
0,5 m/s	A	n.v.t.
1 m/s	A	n.v.t.
1,5 m/s	B	n.v.t.
2 m/s	B	n.v.t.
2,5 m/s	C	n.v.t.

STND en +OPT uitvoering: zie pagina 5 Insectenwering: standaard RVS gaas 2,3 x 2,3 mm, optioneel RVS gaas 6 x 6 mm of RVS gaas 20 x 20 mm

MEER INFO
→ **Afmetingen & bestelinfo:** zie pagina 51
→ **Uitgebreide specificaties:** zie pagina 52

Goed waterwerend

Doorsteekveilig

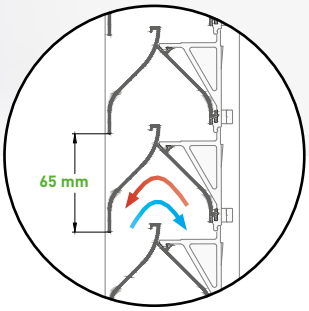

DucoGrille
Classic 70V

DucoGrille Classic G 70V is een inbouw muurrooster vervaardigd uit aluminium extrusieprofielen. Insectengaas wordt standaard voorzien. De unieke **"V"-vormige lamel** zorgt voor een betere waterwering en maakt het rooster 'doorsteekvrij' en moeilijk doorkijkbaar van buiten uit.

KADERTYPES EN AFMETINGEN

Afmetingen in mm	G
Stap van de lamel	65
Inbouwdiepte	82
Aanslag van het kader	48
Min. afmetingen	min. B 300 x H 300

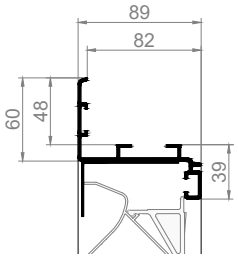

G 70V
Inbouw muurrooster
met flens

VENTILATIEWAARDEN

Eigenschap		STND	+OPT
Visuele vrije doorlaat		65 %	65 %
Fysische vrije doorlaat		36 %	36 %
Ce (hoger is beter)		0,117	0,111
Cd (hoger is beter)		0,109	0,103
K-FACTOR (lager is beter)	AANZUIG	73,05	81,16
	UITBLAAS	84,17	94,26

WATERWERING

Luchtsnelheid	Klasse	
	STND	+OPT
0 m/s	B	A
0,5 m/s	B	B
1 m/s	B	B
1,5 m/s	C	C
2 m/s	D	D
2,5 m/s	D	D

STND en +OPT uitvoering: zie pagina 5 Insectenwering: standaard RVS gaas 2,3 x 2,3 mm, optioneel RVS gaas 6 x 6 mm of RVS gaas 20 x 20 mm

MEER INFO
→ **Afmetingen & bestelinfo:** zie pagina 51
→ **Uitgebreide specificaties:** zie pagina 52

Goed waterwerend

Doorsteekveilig

DucoGrille
Classic 70V Verticaal

DucoGrille Classic G 70V Verticaal is een inbouw muurrooster vervaardigd uit aluminium extrusieprofielen. DucoGrille Classic G 70V Verticaal is een variant van de DucoGrille Classic G 70V, maar met verticale lamellen. Insectengaas wordt standaard voorzien. De unieke **"V"-vormige lamel** zorgt voor een betere waterwering en maakt het rooster 'doorsteekvrij' en moeilijk doorkijkbaar van buiten uit.

KADERTYPES EN AFMETINGEN

Afmetingen in mm	G
Stap van de lamel	65
Inbouwdiepte	82
Aanslag van het kader	48
Min. afmetingen	min. B 300 x H 300

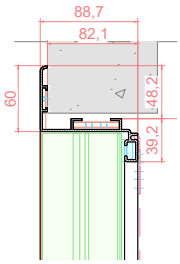

G 70V Verticaal
Inbouw muurrooster
met flens

VENTILATIEWAARDEN

Eigenschap		STND	+OPT
Visuele vrije doorlaat		65 %	65 %
Fysische vrije doorlaat		36 %	36 %
Ce (hoger is beter)		0,117	0,111
Cd (hoger is beter)		0,109	0,103
K-FACTOR (lager is beter)	AANZUIG	73,05	81,16
	UITBLAAS	84,17	94,26

WATERWERING

Luchtsnelheid	Klasse	
	STND	+OPT
0 m/s	A	A
0,5 m/s	A	A
1 m/s	A	A
1,5 m/s	C	A
2 m/s	C	A
2,5 m/s	D	C

STND en +OPT uitvoering: zie pagina 5 Insectenwering: standaard RVS gaas 2,3 x 2,3 mm, optioneel RVS gaas 6 x 6 mm of RVS gaas 20 x 20 mm

MEER INFO
→ **Afmetingen & bestelinfo:** zie pagina 51
→ **Uitgebreide specificaties:** zie pagina 52

DucoGrille **Classic** 20Z

The Cube | Almere (Nederland) | KOW Architectuur

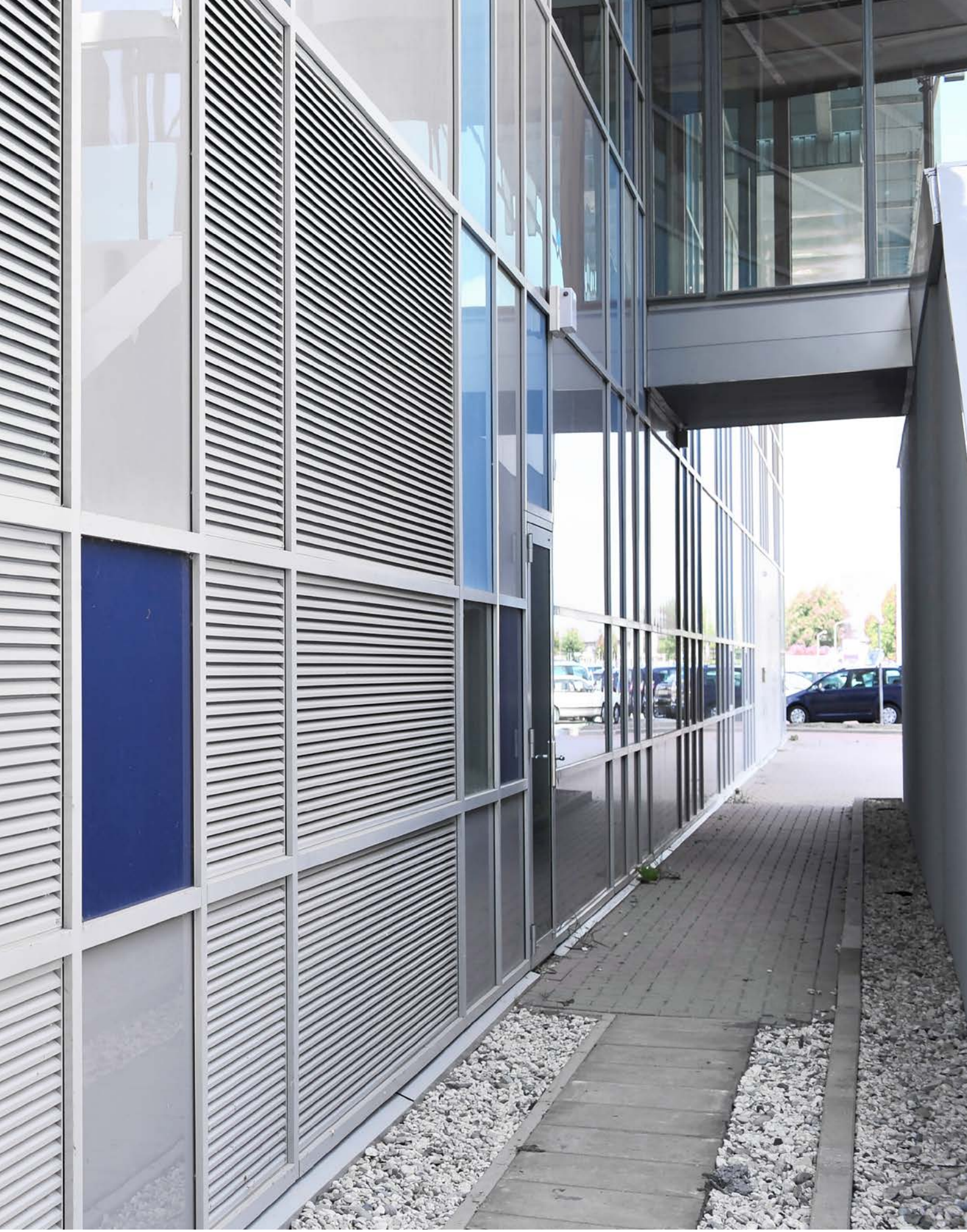

Geschikt voor lichte geluidsbelasting

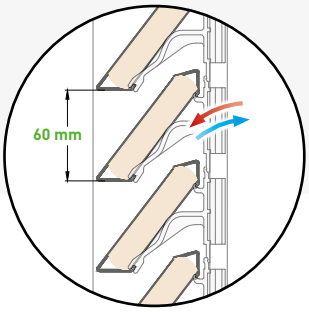

75L

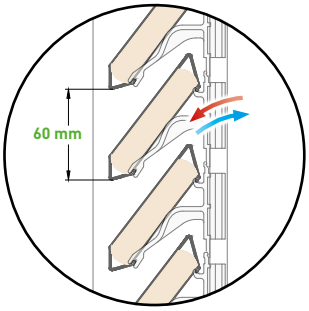

75Z

DucoGrille
Acoustic 75Z & 75L

DucoGrille Acoustic G 75Z & G 75L zijn geluiddempende inbouw muurroosters vervaardigd uit aluminium extrusieprofielen. Met een type lamel zijn **twee esthetische toepassingen** mogelijk: Z en L. De lamellen zijn aan de binnenzijde voorzien van **geluiddempende, niet-ontvlambare minerale wol**.

KADERTYPES EN AFMETINGEN

Afmetingen in mm	G
Stap van de lamel	60
Inbouwdiepte	82
Aanslag van het kader	48
Min. afmetingen	min. B 250 x H 250

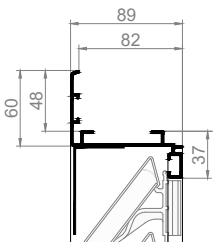

G 75Z
Inbouw muurrooster **met** flens

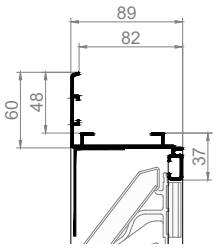

G 75L
Inbouw muurrooster **met** flens

GELUIDDEMPING

Dempingswaarde Rw (C;Ctr) in dB	
75Z	75L
6 (0;-1)	6 (0;-2)

VENTILATIEWAARDEN

Eigenschap		75Z		75L	
		STND	+OPT	STND	+OPT
Visuele vrije doorlaat		76 %	76 %	95 %	95 %
Fysische vrije doorlaat		28 %	28 %	28 %	28 %
Ce (hoger is beter)		0,243	0,196	0,246	0,209
Cd (hoger is beter)		0,214	0,182	0,287	0,254
K-FACTOR (lager is beter)	AANZUIG	16,94	26,03	16,52	22,89
	UITBLAAS	21,84	30,19	12,14	15,50

WATERWERING

Lucht-snelheid	Klasse			
	75Z		75L	
	STND	+OPT	STND	+OPT
0 m/s	B	B	B	B
0,5 m/s	B	B	C	B
1 m/s	C	C	C	C
1,5 m/s	D	C	D	D
2 m/s	D	D	D	D
2,5 m/s	D	D	D	D

STND en +OPT uitvoering: zie pagina 5 Insectenwering: standaard RVS gaas 2,3 x 2,3 mm, optioneel RVS gaas 6 x 6 mm of RVS gaas 20 x 20 mm

MEER INFO
→ **Afmetingen & bestelinfo:** zie pagina 51
→ **Uitgebreide specificaties:** zie pagina 52
→ **STND en +OPT uitvoering:** zie pagina 5

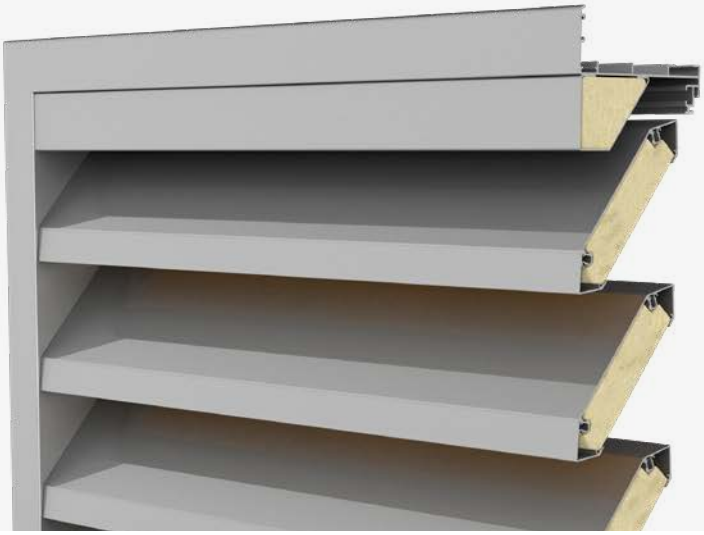

Geschikt voor zware geluidsbelasting

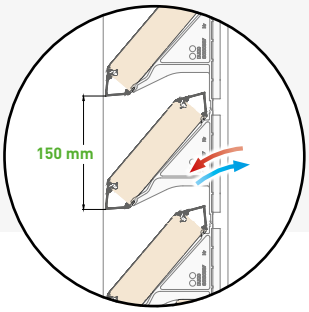

DucoGrille **Acoustic 150**

DucoGrille Acoustic G150 / N150 is een geluiddempend inbouw muurrooster vervaardigd uit aluminium extrusieprofielen. De lamellen zijn aan de binnenzijde voorzien van **geluiddempende, niet-ontvlambare minerale wol**. De DucoGrille Acoustic G150 / N150 heeft door zijn zware uitvoering een **hoge dempingswaarde, én lage weerstandsfactor** (en dus betere debieten).

KADERTYPES EN AFMETINGEN

Afmetingen in mm	G	N
Stap van de lamel	150	
Inbouwdiepte	158	165
Aanslag van het kader	48	0
Min. afmetingen	min. B 250 x H 250	

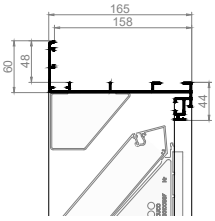

G 150
Inbouw muurrooster **met** flens

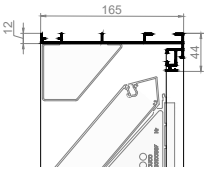

N 150
Inbouw muurrooster **zonder** flens

GELUIDDEMPING

Dempingswaarde Rw (C;Ctr) in dB
11 (-1;-2)

VENTILATIEWAARDEN

Eigenschap		STND	+OPT
Visuele vrije doorlaat		74 %	n.v.t.
Fysische vrije doorlaat		35 %	n.v.t.
Ce (hoger is beter)		0,295	n.v.t.
Cd (hoger is beter)		0,296	n.v.t.
K-FACTOR (lager is beter)	AANZUIG	11,49	n.v.t.
	UITBLAAS	11,41	n.v.t.

WATERWERING

Luchtsnelheid	Klasse STND	Klasse +OPT
0 m/s	B	n.v.t.
0,5 m/s	C	n.v.t.
1 m/s	C	n.v.t.
1,5 m/s	C	n.v.t.
2 m/s	D	n.v.t.
2,5 m/s	D	n.v.t.

STND en +OPT uitvoering: zie pagina 5 Insectenwering: standaard RVS gaas 2,3 x 2,3 mm, optioneel RVS gaas 6 x 6 mm of RVS gaas 20 x 20 mm

MEER INFO
→ **Afmetingen & bestelinfo:** zie pagina 51
→ **Uitgebreide specificaties:** zie pagina 52

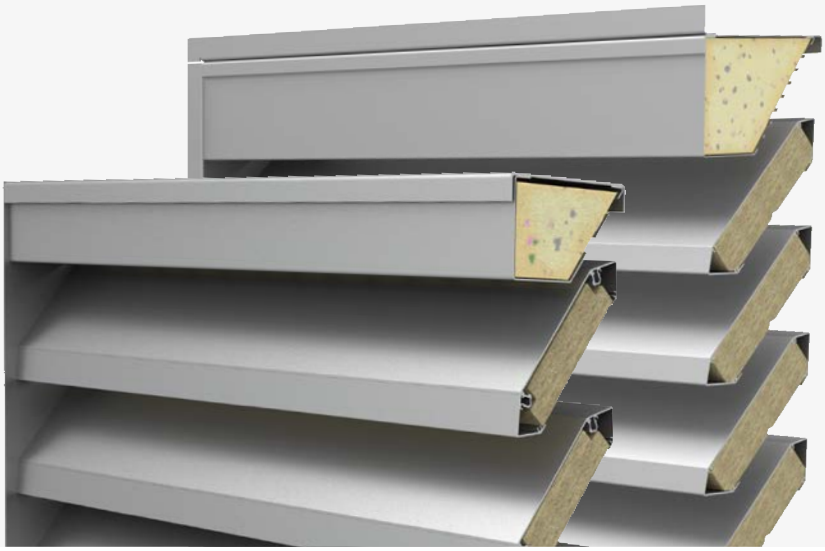

Doorval-beveiliging

Impact-beveiliging

Geschikt voor lichte tot matige geluidsbelasting

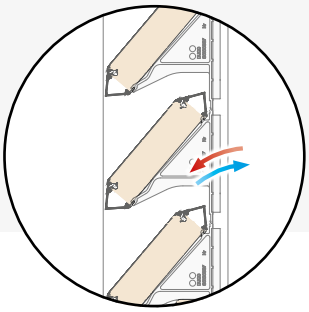

Duco **Acoustic** Panel 150 & 250

Duco Acoustic Panel is een geluiddempend inbouw muurrooster, vervaardigd uit aluminium extrusieprofielen en is uitermate geschikt voor woningbouw en residentiële toepassingen. De lamellen zijn voorzien van geluiddempende, niet-ontvlambare minerale wol en bieden een **uitstekende dempingswaarde**. De lamellen staan bij deze varianten in een enkele rij en zijn ideaal voor projecten met een lichte geluidsbelasting.

Duco Acoustic Panel roosters voldoen aan de BS 6180 norm (klasse XI) voor **doorvalbeveiliging** en aan klasse 5 van de EN 13049 voor **impactbeveiliging**. Zie meer info op pagina 46-47.

dempingswaarde
14 dB
bij Acoustic Panel 250

KADERTYPES EN AFMETINGEN

Afmetingen in mm	150	250
Stap van de lamel	130	150
Inbouwdiepte	158	250
Aanslag van het kader	37	37
Min. afmetingen	B 250 x H 280	B 250 x H 325

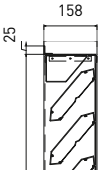

150

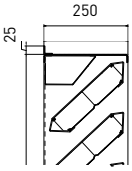

250

GELUIDDEMPING

Dempingswaarde Rw (C;Ctr) in dB
150: 11 (-1;-2) **250: 14 (-1;-2)**

VENTILATIEWAARDEN

Eigenschap		150		250	
		STND	+OPT	STND	+OPT
Visuele vrije doorlaat		71 %	71 %	75 %	75 %
Fysische vrije doorlaat		31 %	31 %	31 %	31 %
Ce (hoger is beter)		0,304	0,280	0,278	0,250
Cd (hoger is beter)		0,297	0,282	0,275	0,240
K-FACTOR (lager is beter)	AANZUIG	10,82	12,76	12,94	16,00
	UITBLAAS	11,34	12,57	13,22	17,36

WATERWERING

Lucht-snelheid	Klasse			
	150		250	
	STND	+OPT	STND	+OPT
0 m/s	C	C	C	B
0,5 m/s	D	D	D	C
1 m/s	D	D	D	D
1,5 m/s	D	D	D	D
2 m/s	D	D	D	D
2,5 m/s	D	D	D	D

STND en +OPT uitvoering: zie pagina 5 Insectenwering: optioneel RVS gaas 2,3 x 2,3 mm, RVS gaas 6 x 6 mm of RVS gaas 20 x 20 mm

MEER INFO
→ **Afmetingen & bestelinfo:** zie pagina 51
→ **Uitgebreide specificaties:** zie pagina 52
→ **Impact- & doorvalbeveiliging:** zie pagina 46-47

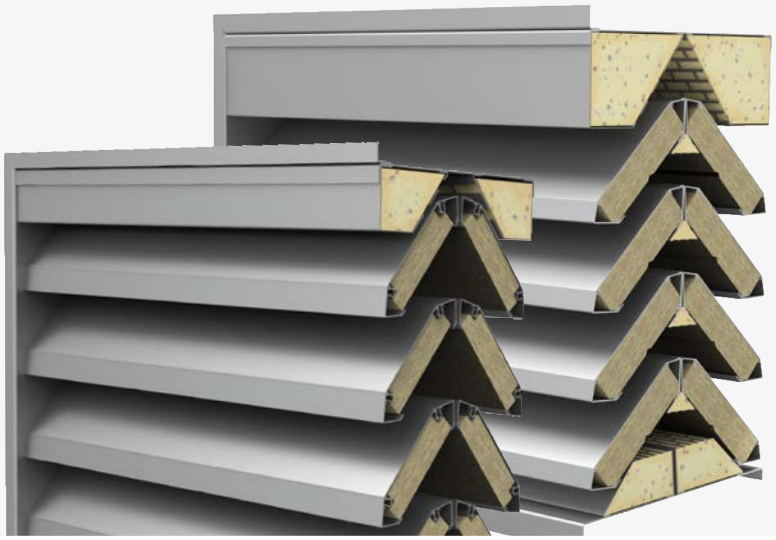

Doorval-beveiliging

Impact-beveiliging

Geschikt voor zware geluidsbelasting

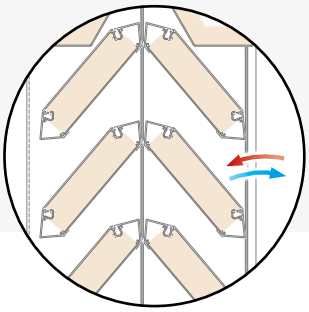

Duco **Acoustic** Panel 300(HP) & 500HP

Bij deze varianten staan de lamellen in een dubbele rij. Hierdoor zijn deze roosters ideaal voor projecten met een **zware geluidsbelasting**.

De HP-varianten leveren een verbeterde doorlaat, maar wel met behoud van demping. Bij Duco Acoustic Panel 300 is deze variant toegevoegd als optie, bij de nieuwe Duco Acoustic Panel 500HP is dit de standaarduitvoering.

dempingswaarde
21 dB
bij Acoustic Panel 500HP

KADERTYPES EN AFMETINGEN

Afmetingen in mm	300(HP)	500HP
Stap van de lamel	130	150
Inbouwdiepte	303	467
Aanslag van het kader	37	37
Min. afmetingen	B 250 x H 280	B 250 x H 325

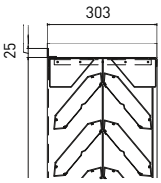

300

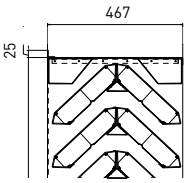

500HP

GELUIDDEMPING

Dempingswaarde Rw (C;Ctr) in dB
300(HP): 17 (-1;-4) **500HP: 21 (-2;-5)**

VENTILATIEWAARDEN

Eigenschap		300		300HP		500HP	
		STND	+OPT	STND	+OPT	STND	+OPT
Visuele vrije doorlaat		71 %	71 %	71 %	71 %	75 %	75 %
Fysische vrije doorlaat		31 %	31 %	31 %	31 %	31 %	31 %
Ce (hoger is beter)		0,236	0,226	0,250	0,241	0,256	0,244
Cd (hoger is beter)		0,231	0,222	0,244	0,235	0,248	0,237
K-FACTOR (lager is beter)	AANZUIG	17,95	19,58	16,00	17,22	15,26	16,80
	UITBLAAS	18,74	20,29	16,80	18,11	16,26	17,80

WATERWERING

Lucht-snelheid	Klasse					
	300		300HP		500HP	
	STND	+OPT	STND	+OPT	STND	+OPT
0 m/s	C	C	C	C	C	C
0,5 m/s	D	D	C	C	C	D
1 m/s	D	D	D	D	D	D
1,5 m/s	D	D	D	D	D	D
2 m/s	D	D	D	D	D	D
2,5 m/s	D	D	D	D	D	D

STND en +OPT uitvoering: zie pagina 5 Insectenwering: optioneel RVS gaas 2,3 x 2,3 mm, RVS gaas 6 x 6 mm of RVS gaas 20 x 20 mm

MEER INFO
→ **Afmetingen & bestelinfo:** zie pagina 51
→ **Uitgebreide specificaties:** zie pagina 52
→ **Impact- & doorvalbeveiliging:** zie pagina 46-47

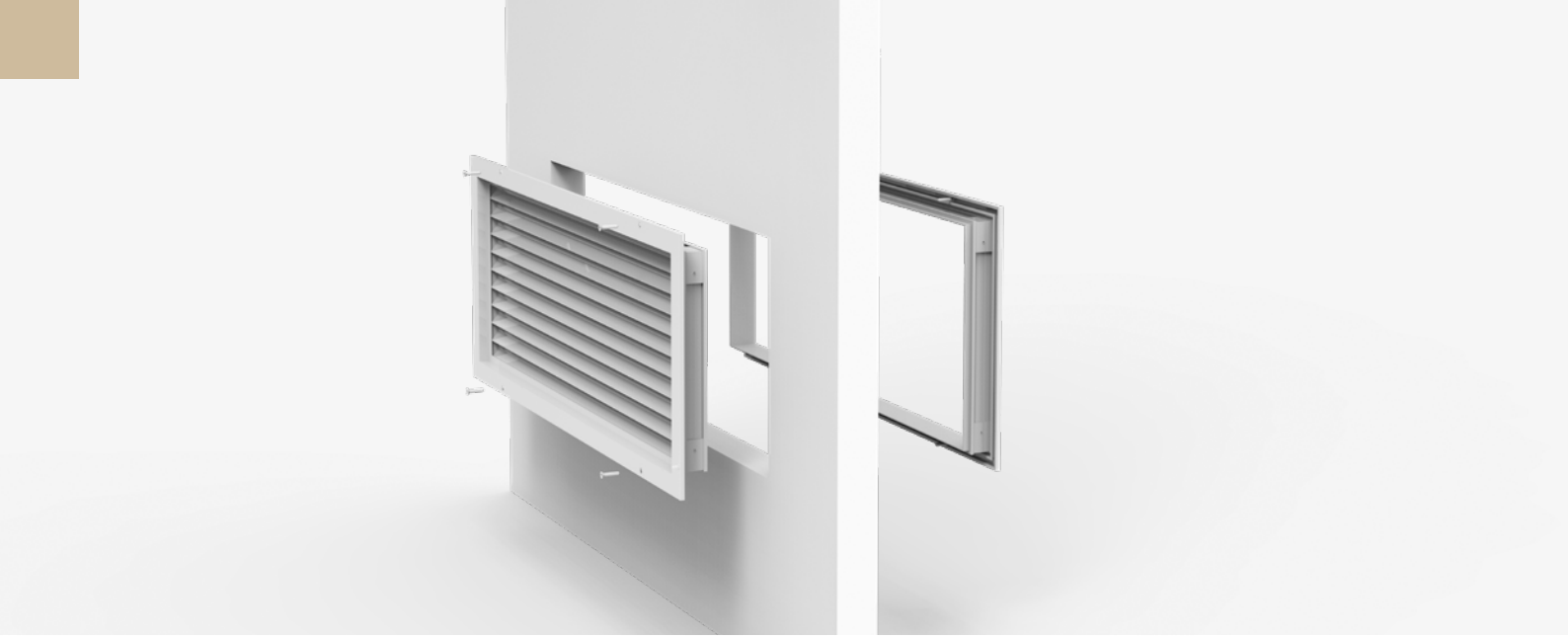

DucoGrille **Transfer**

Dit doorvoerrooster met 20V lamellen kan eenvoudig geplaatst worden in **deuren en wanden**. De **kaderdiepte is in te stellen**. Het rooster kan voorzien worden **met of zonder tegenkader**. De DucoGrille Transfer is uitstekend geschikt voor **grotere debieten luchtdoorvoer** tussen binnenruimtes, maar kan ook toegepast worden tussen binnen- en buitenruimtes (bv. buitendeuren).

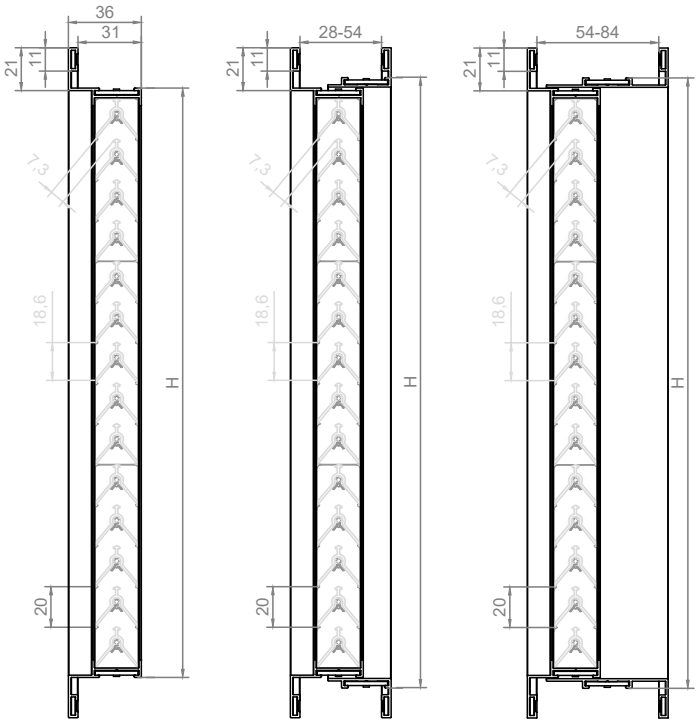

Zonder tegenkader | **Met tegenkader** 28-54 mm diepte | **Met tegenkader** 54-84 mm diepte

KADERTYPES EN AFMETINGEN

Afmetingen in mm

Stap van de lamel	20
Inbouwdiepte (met tegenkader)	28 - 84 mm
Aanslag van het kader	21 mm

VENTILATIEWAARDEN

Eigenschap		STND	+OPT
Visuele vrije doorlaat		95 %	n.v.t.
Fysische vrije doorlaat		34 %	n.v.t.
Ce (hoger is beter)		0,155	n.v.t.
Cd (hoger is beter)		0,155	n.v.t.
K-FACTOR (lager is beter)	AANZUIG	41,62	n.v.t.
	UITBLAAS	41,62	n.v.t.

STND en +OPT uitvoering: zie pagina 5

WATERWERING

Luchtsnelheid	Klasse	
	STND	+OPT
0 m/s	A	n.v.t.
0,5 m/s	B	n.v.t.
1 m/s	C	n.v.t.
1,5 m/s	D	n.v.t.
2 m/s	D	n.v.t.
2,5 m/s	D	n.v.t.

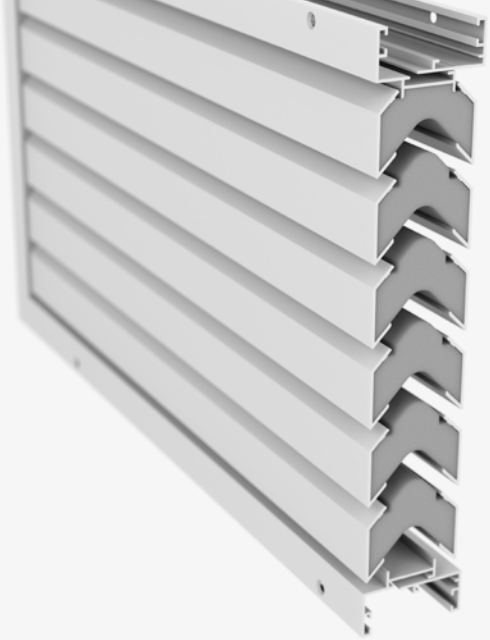

Geschikt voor lichte geluidsbelasting

DucoGrille
Transfer Acoustic

DucoGrille Transfer Acoustic is een **akoestisch doorvoerrooster** en wordt eenvoudig geplaatst in deuren en wanden. De kaderdiepte is in te stellen. Het rooster is beschikbaar **met of zonder tegenkader**. Dankzij de akoestische lamellen is de DucoGrille Transfer Acoustic uitstekend inzetbaar tussen meerdere binnen- en buitenruimtes (bv. buitendeuren).

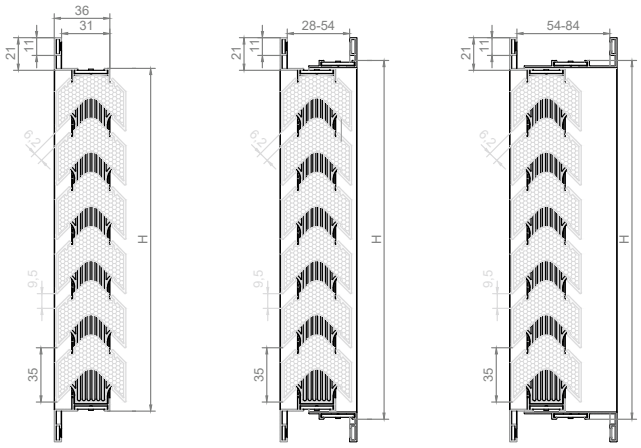

Zonder tegenkader | **Met tegenkader** 28-54 mm diepte | **Met tegenkader** 54-84 mm diepte

VENTILATIEWAARDEN

Eigenschap		STND	+OPT
Visuele vrije doorlaat		27 %	n.v.t.
Fysische vrije doorlaat		18 %	n.v.t.
Ce (hoger is beter)		0,083	n.v.t.
Cd (hoger is beter)		0,082	n.v.t.
K-FACTOR (lager is beter)	AANZUIG	145,16	n.v.t.
	UITBLAAS	148,72	n.v.t.

WATERWERING

Luchtsnelheid	Klasse	
	STND	+OPT
0 m/s	A	n.v.t.
0,5 m/s	A	n.v.t.
1 m/s	C	n.v.t.
1,5 m/s	D	n.v.t.
2 m/s	D	n.v.t.
2,5 m/s	D	n.v.t.

STND en +OPT uitvoering: zie pagina 5

KADERTYPES EN AFMETINGEN

Afmetingen in mm

Stap van de lamel	35
Inbouwdiepte (met tegenkader)	28 - 84 mm
Aanslag van het kader	21 mm

GELUIDDEMPING

Afmetingen BxH in mm	245x115	320x220	440x325	440x430	765x535
Frequentie (Hz)	**dB**	**dB**	**dB**	**dB**	**dB**
63	6,0	3,8	1,6	2,5	2,3
125	9,9	8,1	6,1	6,6	5,4
250	18,8	11,8	8,1	8,5	7,6
500	11,3	5,9	4,0	4,1	4,3
1000	9,1	6,5	3,3	4,9	4,8
2000	15,7	12,4	9,0	10,4	10,9
4000	24,7	21,9	18,7	20,1	20,7
Rw(C;Ctr)	13(-1;-2)	9(0;-1)	6(0;-1)	7(0;-1)	7(0;-1)

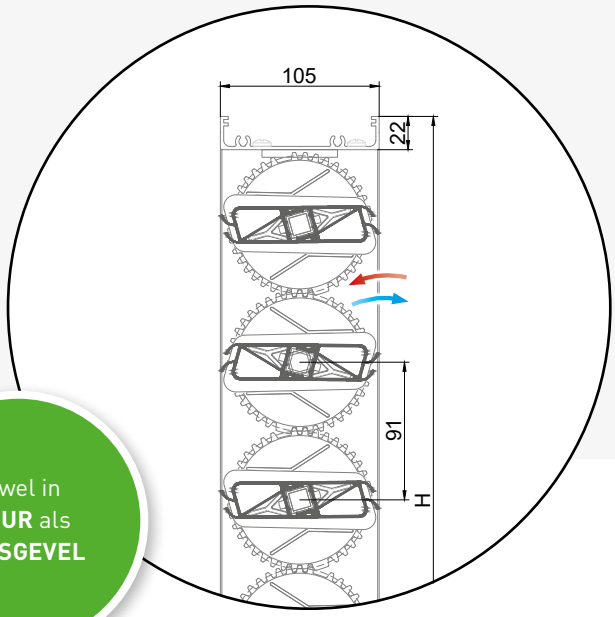

Zowel in **MUUR** als **VLIESGEVEL**

DucoGrille **Close 105**

De DucoGrille Close 105 is een **gemotoriseerd kleppenregister** met grote luchtdoorlaat op maat van kantoren en scholen. Het kleppenregister kan zowel als toevoer-, doorvoer- of -afvoerrooster dienst doen. In het eerste geval kan de DucoGrille Close 105 in een **muur of vliesgevel** worden ingebouwd en zorgt een -al dan niet inbraakwerend- muurrooster langs beide kanten voor een esthetische afwerking. Met een beperkte diepte van slechts 105 mm kan het kleppenregister, zowel horizontaal als verticaal, simpel en in kleinere ruimtes ingebouwd worden.

Bovendien kan het kleppenregister ook dienen als **regelbare afvoerunit**, bijvoorbeeld in combinatie met DUCO's dakkappen. Dankzij de grote doorlaat kan de DucoGrille Close 105 overigens ook perfect gebruikt worden om intensief te ventileren of als onderdeel van de **(nacht) koelingsprincipes** van een gebouw.

De DucoGrille Close 105 kan uitgevoerd worden met **verschillende types motoren** (waaronder ook **Spring Return** motoren).

→ DucoGrille Close 105 lamellen in gesloten stand

→ DucoGrille Close 105 mogelijkheid tot inbouw vliesgevel

VENTILATIEWAARDEN

Eigenschap		STND	+OPT
Visuele vrije doorlaat		74 %*	n.v.t.
Fysische vrije doorlaat		74 %*	n.v.t.
Ce (hoger is beter)		0,624*	n.v.t.
Cd (hoger is beter)		0,624*	n.v.t.
K-FACTOR (lager is beter)	AANZUIG	2,57*	n.v.t.
	UITBLAAS	2,57*	n.v.t.

* Waardes gemeten zonder binnen- en buitenrooster.

STND en +OPT uitvoering: zie pagina 5

WATERWERING

Luchtsnelheid	Klasse	
	STND	+OPT
0 m/s	n.v.t.	n.v.t.
0,5 m/s	n.v.t.	n.v.t.
1 m/s	n.v.t.	n.v.t.
1,5 m/s	n.v.t.	n.v.t.
2 m/s	n.v.t.	n.v.t.
2,5 m/s	n.v.t.	n.v.t.

MEER INFO
→ **Afmetingen & bestelinfo:** zie pagina 51
→ **Uitgebreide specificaties:** zie pagina 52

KADERTYPES EN AFMETINGEN

Afmetingen	min. 258 mm t.e.m. max 3000 mm (incrementeel per 1 mm) **Breedte en hoogte afhankelijk van elkaar, zie grafiek hiernaast**
Diepte	105 mm
Stap van de lamel	91 mm
Doorlaat	805 l/s/m² bij 1 Pa 1200 l/s/m² bij 2 Pa
Luchtdichtheid (in gesloten stand)	Qn50 = 0,79 m³/h/m
Waterdichtheid (in gesloten stand)	Waterdicht (EN 1027)
Isolatiewaarde	U < 1 W/m²K
Geluid motor	35 dB(A) - 45 dB(A)
Gebruikstemperatuur	-25 °C tot +60°C
Sturing	GBS
Motoren	Verschillende types, raadpleeg de technische fiche op **www.duco.eu**.

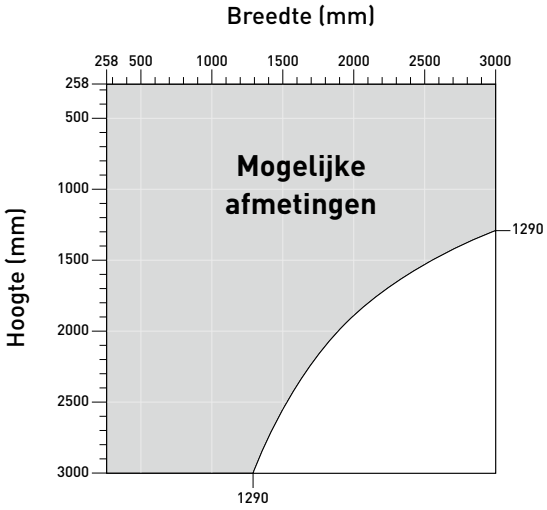

1 Buitenrooster

+

2 DucoGrille Close 105

+

3 Binnenrooster

1 3

Lamellenrooster

De DucoGrille Close 105 kan gecombineerd worden met **DucoGrille Solid** en **DucoGrille Classic** roosters aan binnen en buitenzijde.

2

Kleppenregister Close 105

De DucoGrille Close 105 kan volautomatisch worden aangestuurd.

PRE-ASSEMBLY

De **DucoGrille Close 105** is ook verkrijgbaar in 'pre-assembly' met **DucoGrille Solid 30Z** buitenrooster in twee types: **G 30Z** (inbouw muurrooster met flens) en **F 30Z** (raamrooster). Dit voorgeassembleerd buitenrooster met kleppenregister kan snel en gemakkelijk gemonteerd worden.

MEER INFO
→ **Afmetingen & bestelinfo:** zie pagina 51
→ **Uitgebreide specificaties:** zie pagina 52

MANUEEL
of
MET MOTOR

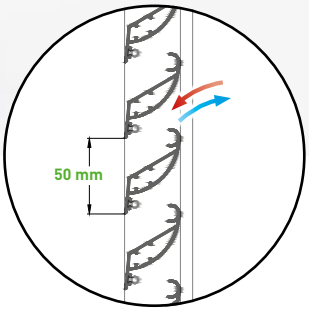

DucoGrille
Close 35Z

DucoGrille Close G 35Z en N 35Z zijn afsluitbare inbouw muurroosters vervaardigd uit aluminium extrusieprofielen. De DucoGrille Close is eveneens beschikbaar als afsluitbaar raamrooster (F 35Z), ideaal voor toepassing van Night Cooling. De unieke **"Z"-vormige lamellen** zorgen voor regelbare ventilatie door middel van **manuele of elektrische bediening**.

→ Manuele traploze bediening: links, midden of rechts van het rooster naar keuze

KADERTYPES EN AFMETINGEN

Afmetingen in mm		G	N	F
Stap van de lamel		50		
Inbouwdiepte		45	45	-
Aanslag van het kader		20	0	-
Flensbreedte		-	-	24/28
Kaderdiepte		-	-	45
Minimale hoogte	MANUELE BEDIENING	224*	224*	264*
	ELEKTRISCHE BEDIENING	524*	524*	564*

* hoogte te bepalen in stappen van 50 mm

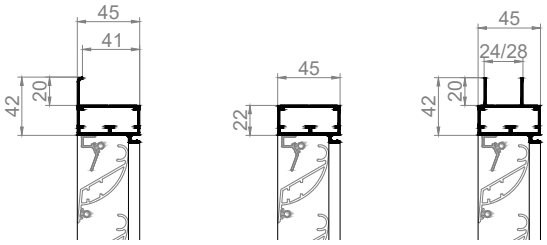

G 35Z Inbouw muurrooster **met** flens

N 35Z Inbouw muurrooster **zonder** flens

F 35Z Raamrooster

VENTILATIEWAARDEN

Eigenschap		STND	+OPT
Visuele vrije doorlaat		51 %	n.v.t.
Fysische vrije doorlaat		39 %	n.v.t.
Ce (hoger is beter)		0,182	n.v.t.
Cd (hoger is beter)		0,206	n.v.t.
K-FACTOR (lager is beter)	AANZUIG	30,19	n.v.t.
	UITBLAAS	23,56	n.v.t.

WATERWERING

Luchtsnelheid	Klasse STND	Klasse +OPT
0 m/s	B	n.v.t.
0,5 m/s	B	n.v.t.
1 m/s	C	n.v.t.
1,5 m/s	D	n.v.t.
2 m/s	D	n.v.t.
2,5 m/s	D	n.v.t.

STND en +OPT uitvoering: zie pagina 5 Insectenwering: standaard RVS gaas 2,3 x 2,3 mm, optioneel RVS gaas 6 x 6 mm of RVS gaas 20 x 20 mm

MEER INFO
→ **Afmetingen & bestelinfo:** zie pagina 51
→ **Uitgebreide specificaties:** zie pagina 52

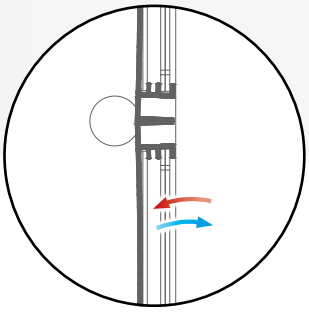

DucoGrille
Close M 100

DucoGrille Close M 100 is een afsluitbaar opbouw binnenrooster vervaardigd uit aluminium extrusieprofielen. De kunststofschuiven zorgen voor **regelbare ventilatie**. De DucoGrille Close M 100 is standaard verkrijgbaar met hoogtes van 200 of 300 mm en de breedte kan variëren tot maximum 1.000 mm.

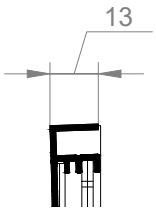

M 100
Opbouw muurrooster

AFMETINGEN

Kaderdiepte	13 mm
Hoogte van het rooster	200 of 300 mm
Breedte van het rooster	max. 1000 mm

VENTILATIEWAARDEN

Eigenschap		STND	+OPT
Visuele vrije doorlaat		28 %	n.v.t.
Fysische vrije doorlaat		28 %	n.v.t.
Ce (hoger is beter)		0,106	n.v.t.
Cd (hoger is beter)		0,106	n.v.t.
K-FACTOR (lager is beter)	AANZUIG	89,00	n.v.t.
	UITBLAAS	89,00	n.v.t.

STND en +OPT uitvoering: zie pagina 5

LUCHTDOORLAAT

Afmeting	200 x 200	300 x 300
Doorlaat bij 1 Pa (m³/h)	19,76	44,48
Doorlaat bij 2 Pa (m³/h)	27,96	62,90

INSECTENWERING

Fijne ponsing doet dienst als insectenwering

MEER INFO
→ **Afmetingen & bestelinfo:** zie pagina 51
→ **Uitgebreide specificaties:** zie pagina 52

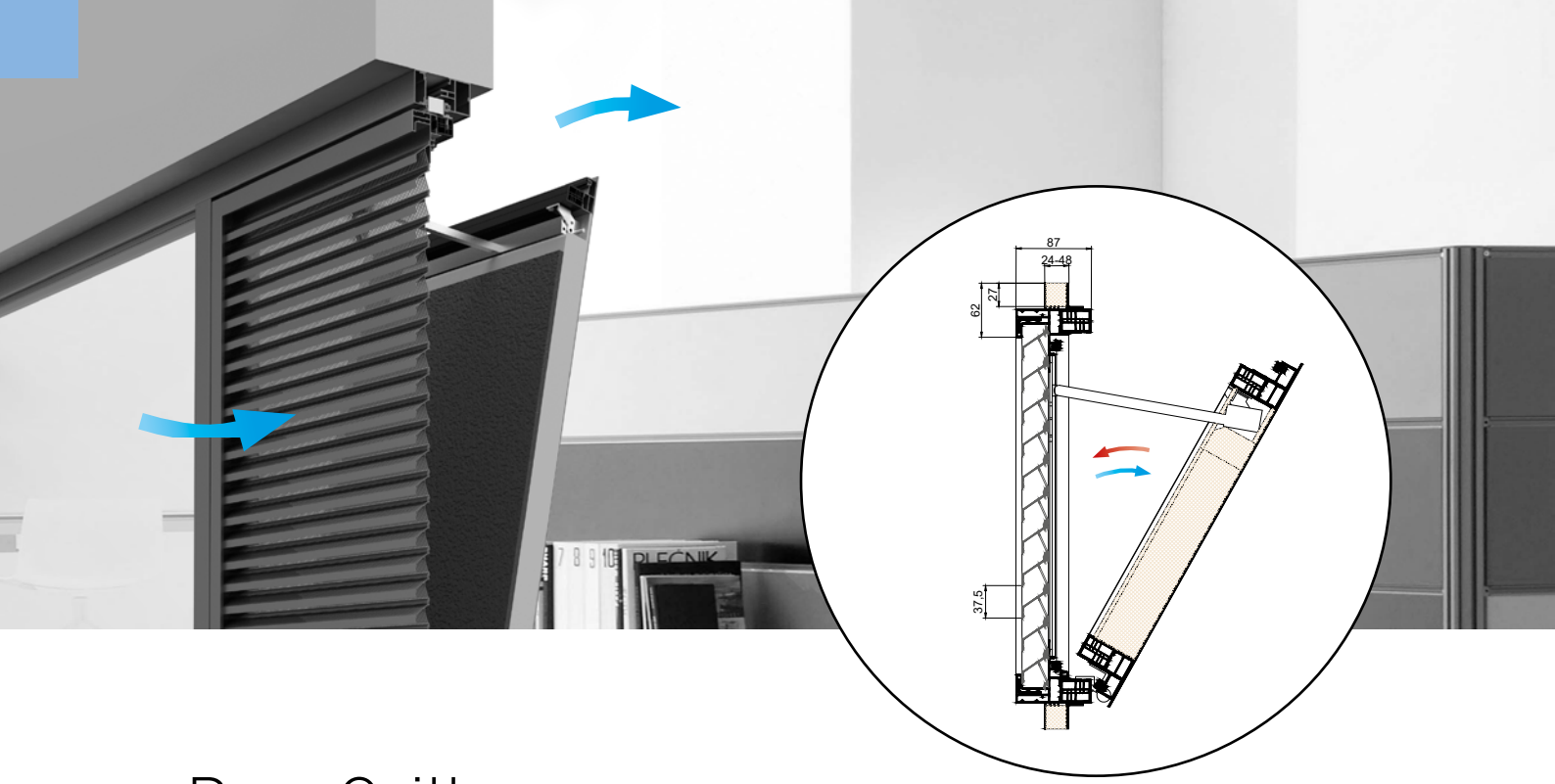

DucoGrille
NightVent

De DucoGrille NightVent is een **glasvervangend ventilatieluik** dat dankzij de toevoer van **grote ventilatiedebieten** zorgt voor een efficiënte koeling van eender welk gebouw.

Het ventilatieluik bestaat uit **één module**, maar bevat wel twee essentiële onderdelen. Van buitenaf wordt de DucoGrille NightVent afgeschermd door een raamrooster met geperforeerde lamellen (**DucoGrille Solid 30Z P1**) die dienst doen als insectenwering. Aan de binnenzijde zorgt een **geïsoleerd luik** met vlak afgewerkt binnenpaneel voor een moeiteloze integratie in het interieur. Bovendien zorgt de **akoestische demping** ervoor dat de thermische waarde van het ventilatieluik vergelijkbaar is aan dat van een gesloten raam.

Het ventilatieluik kan **horizontaal of verticaal scharnieren**. Het binnenpaneel en buitenpaneel kunnen in verschillende kleuren afgewerkt worden. DucoGrille NightVent is verkrijgbaar in **gemotoriseerde en manuele uitvoering**.

De DucoGrille NightVent werd aan de geldende Europese regelgeving getoetst door middel van intensieve testen op het vlak van wind- en waterwerendheid. Daarnaast is het ook mogelijk om het buitenrooster in een vandalismeveilige of inbraakwerende uitvoering te verkrijgen **tot RC2 klasse**.

VENTILATIEWAARDEN

Eigenschap		STND	+OPT
Visuele vrije doorlaat		60 %	n.v.t.
Fysische vrije doorlaat		34 %	n.v.t.
Ce (hoger is beter)		0,202	n.v.t.
Cd (hoger is beter)		0,202	n.v.t.
K-FACTOR (lager is beter)	AANZUIG	24,51	n.v.t.
	UITBLAAS	24,51	n.v.t.

STND en +OPT uitvoering: zie pagina 5

WATERWERING

Lucht-snelheid	Klasse STND	Klasse +OPT
0 m/s	A	n.v.t.
0,5 m/s	B	n.v.t.
1 m/s	C	n.v.t.
1,5 m/s	D	n.v.t.
2 m/s	D	n.v.t.
2,5 m/s	D	n.v.t.

INSECTENWERING

Fijne ponsing doet dienst als insectenwering. RVS-gaas kan optioneel voorzien worden.

AFMETINGEN EN EIGENSCHAPPEN

	Gemotoriseerd	Manueel
Stap van de lamel	37,5 mm	
Flensbreedte	24 / 28 / 32 / 36 / 40 / 44 / 48	
Kaderdiepte	115 mm	
Doorlaat	369 l/s/m² (bij 2 Pa)	
Luchtdichtheid (in gesloten stand)	Qn50 = 4,5 m³/h/m²	
Waterwerendheid (in gesloten stand)	Klasse 9a (EN 12208-EN1027)	
Dempingswaarde	Rw open stand (C;Ctr) = 10 (0,-1) dB Rw gesloten stand (C;Ctr) = 33 (-1,-4) dB	
Isolatiewaarde	U = 1,5 W/m²K	
Geluid motor	< 35 dB (A)	n.v.t.
Gebruikstemperatuur	-25 °C tot +60°C	n.v.t.
Min. / max. afmetingen	zie tabellen op p. 40	
Bediening		

Bij keuze voor een gemotoriseerd systeem kan een bedieningsschakelaar het ventilatieluik openen / sluiten, of kan het ventilatieluik aan het gebouwbeheersysteem (GBS) worden gekoppeld.

Bij manuele uitvoering is het ventilatieluik voorzien van één of twee hendels.

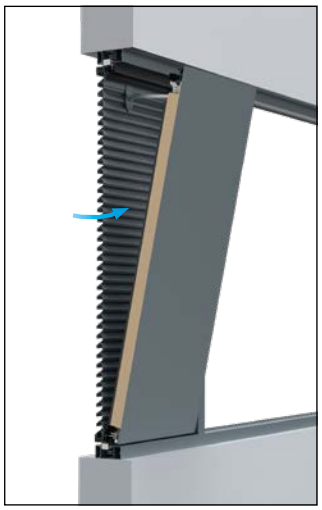

→ Binnenaanzicht

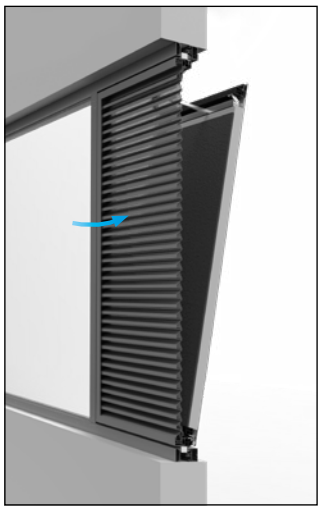

→ Buitenaanzicht

INBRAAKWEREND RC2 NEN 5096:2012 | EN 1627:2011

INBRAAKWEREND

De DucoGrille NightVent is vandalismeveilig (hufterproof) en kan optioneel inbraakwerend uitgevoerd worden tot RC2 klasse (volgens NEN 5096:2012 & EN 1627:2011).

MEER INFO
→ **Afmetingen & bestelinfo:** zie pagina 51
→ **Uitgebreide specificaties:** zie pagina 52

Mogelijke afmetingen

De minimale en maximale afmetingen van de **DucoGrille NightVent** zijn afhankelijk van de uitvoering.

DucoGrille NightVent
MOTORISCH

Breedte in cm

Hoogte in cm	30	40	50	60	70	80	90	100	110	120	130	140	150	160	170	180	190	200	210	220	230	240	250
30						0	0	0	0	0	0	0	0	0	0	0	0	0	0	0	0	0	0
40				0	0	0	0	0	0	0	0	0	0	0	0	0	0	0	0	0	0	0	0
50				0	0	0	0	0	0	0	0	0	0	0	0	0	0	0	0	0	0	0	0
60		L/R	L/R	0	0	0	0	0	0	0	0	0	0	0	0	0	0	0	0	0	0	0	0
70		L/R	L/R	0	0	0	0	0	0	0	0	0	0	0	0	0	0	0	0	0	0	0	0
80	L/R	L/R	L/R	0	0	0	0	0	0	0	0	0	0	0	0	0	0	0	0	0	0	0	0
90	L/R	L/R	L/R	0	0	0	0	0	0	0	0	0	0	0	0	0	0	0	0	0	0	0	0
100	L/R	L/R	L/R	0	0	0	0	0	0	0	0	0	0	0	0	0	0						
110	L/R	L/R	L/R	0	0	0	0	0	0	0	0	0	0	0	0	0							
120	L/R	L/R	L/R	0	0	0	0	0	0	0	0	0	0	0	0								
130	L/R	L/R	L/R	0	0	0	0	0	0	0	0	0	0	0									
140	L/R	L/R	L/R	0	0	0	0	0	0	0	0	0	0										
150	L/R	L/R	L/R	0	0	0	0	0	0	0	0	0											
160	L/R	L/R	L/R	0	0	0	0	0	0	0	0												
170	L/R	L/R	L/R	0	0	0	0	0	0	0													
180	L/R	L/R	L/R	0	0	0	0	0	0														
190	L/R	L/R	L/R	0	0	0	0	0															
200	L/R	L/R	L/R	0	0	0	0																
210	L/R	L/R	L/R	0	0	0	0																
220	L/R	L/R	L/R	0	0	0	0																
230	L/R	L/R	L/R	0	0	0	0																
240	L/R	L/R	L/R	0	0	0	0																
250	L/R	L/R	L/R	0	0	0	0																

= afmeting mogelijk = afmeting **niet** mogelijk L/R = scharnieren links of rechts 0 = scharnieren onderaan

DucoGrille NightVent
MANUEEL

Breedte in cm

Hoogte in cm	35	40	50	60	70	80	90	100	110	120	130	140	150	160	170	180	190	200	210	220	230	240	250
40	•	•	•	•	•	•	•	•	•	•	•	•	•	•	•	•	•	•	•	•	•	•	•
50	•	•	•	•	•	•	•	•	•	•	•	•	•	•	•	•	•	•	•	•	•	•	•
60	•	•	•	•	•	•	•	•	•	•	•	•	•	•	•	•	•	•	•	•	•	•	•
70	•	•	•	•	•	•	•	•	•	•	•	•	•	•	•	•	•	•	•	•	•	•	•
80	•	•	•	•	•	•	•	•	•	•	•	•	•	•	•	•	•	•	•	•	•	•	•
90	•	•	•	•	•	•	•	•	•	•	•	•	•	•	•	•	•	•	•	•	•	•	•
100	•	•	•	•	•	•	•	•	•	•	•	•	•	•	•	•	•						
110	•	•	•	•	•	•	•	•	•	•	•	•	•	•	•	•							
120	•	•	•	•	•	•	•	•	•	•	•	•	•	•	•								
130	•	•	•	•	•	•	•	•	•	•	•	•	•	•									
140	•	•	•	•	•	•	•	•	•	•	•	•	•										
150	•	•	•	•	•	•	•	•	•	•	•	•											
160	•	•	•	•	•	•	•	•	•	•	•												
170	•	•	•	•	•	•	•	•	•	•													
180	•	•	•	•	•	•	•	•	•														
190	•	•	•	•	•	•	•	•															
200	•	•	•	•	•	•	•																
210	•	•	•	•	•	•	•																
220	•	•	•	•	•	•	•																
230	•	•	•	•	•	•	•																
240	•	•	•	•	•	•	•																
250	•	•	•	•	•	•	•																

= afmeting mogelijk = afmeting **niet** mogelijk • = één hendel • = twee hendels

DucoGrille **NightVent**

Ceratec | Komen-Waasten (België)

Duco **Roof Turret** Solid **30Z**

Duco Roof Turret Solid 30Z is een aluminium dakkap. Hiermee onttrek je verluchtingsopeningen op een esthetische manier aan het zicht. Tegelijk zorgt de dakkap voor voldoende **intensieve ventilatie** van de afgeschermde ruimtes en is ze quasi bij **alle projecten** toepasbaar. De geperforeerde Solid 30Z lamellen vormen zowel op het vlak van insectenwering als van ventilatiecapaciteit een perfecte oplossing. Dankzij de grote ponsing 'P2' zijn met deze **kleine dakkap** ook **grote ventilatiewaarden** haalbaar. De dakkappen worden **volledig op maat** gemaakt en van een dorpel onderaan en een afdekplaat bovenaan voorzien.

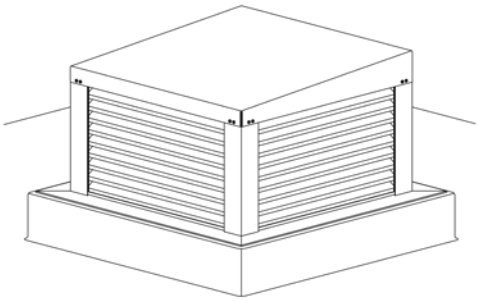

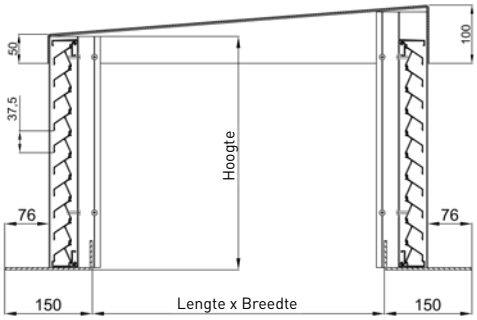

AFMETINGEN

Stap van de lamel	37,5 mm
Lengte dakkap	Min. 200 mm - Max. 2630 mm (te koppelen)
Breedte dakkap	Min. 200 mm - Max. 1180 mm (te koppelen)
Hoogte dakkap	Min. 255 mm - Max. 1600 mm

VENTILATIEWAARDEN

Eigenschap		P1	P2	P2 + ECG*
		STND	STND	STND
Visuele vrije doorlaat		60 %	86 %	86 %
Fysische vrije doorlaat		34 %	48 %	48 %
Ce (hoger is beter)		0,243	0,258	0,179
Cd (hoger is beter)		0,234	0,253	0,202
K-FACTOR (lager is beter)	AANZUIG	16,94	15,02	31,21
	UITBLAAS	18,26	15,62	24,51

STND en +OPT uitvoering: zie pagina 5

*ECG = Eggcrate rooster (zie pagina 43)

WATERWERING

Lucht-snelheid	Klasse		
	P1	P2	P2 + ECG*
	STND	STND	STND
0 m/s	B	C	A
0,5 m/s	C	C	A
1 m/s	C	C	A
1,5 m/s	D	D	B
2 m/s	D	D	C
2,5 m/s	D	D	C

Dorpelprofiel

De **Duco Roof Turret Solid 30Z** bestaat ook als variant met dorpelprofiel. Het dorpelprofiel zorgt voor een **betere waterafvoer**. Door het dorpelprofiel kan de dakbedekking volledig weggewerkt worden. Dit zorgt voor een **esthetische afwerking**. Hierdoor zijn er ook meer plaatsingsmogelijkheden.

OPTIES DUCO ROOF TURRET SOLID 30Z

DucoGrille Close 105

De DucoGrille Close 105 kan optioneel in de dakkap geïntegreerd worden, waardoor een gecontroleerde luchttoevoer of -afvoer verzekerd is. Meer info over de DucoGrille Close 105 is terug te vinden op pagina 34.

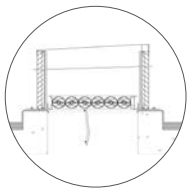

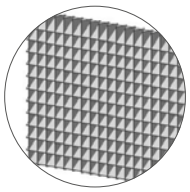

Eggcrate rooster

De Duco Roof Turret Solid 30Z is optioneel verkrijgbaar met een Eggcrate rooster, dat zorgt voor een nog betere waterwerendheid (combinatie met de P2 lamellen).

VENTILATIEVE KOELING

'Free cooling' door middel van intensieve ventilatie

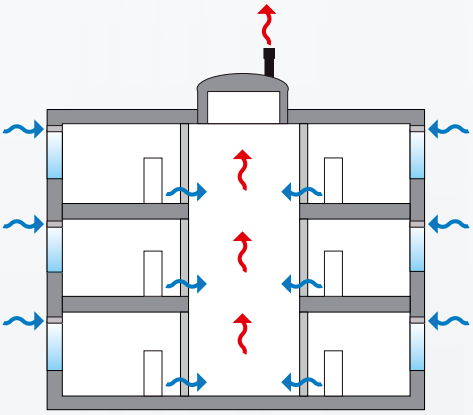

Luchtdicht bouwen en een goede isolatie leveren niet enkel een kleinere warmtevraag op, maar zorgen ook voor een grotere vraag naar **afkoeling van een gebouw**. Zeker tijdens de warmere (zomer)maanden kan de binnentemperatuur aardig oplopen. **Zomercomfort** wordt dan ook steeds meer in de ontwerpeisen van een gebouw opgenomen.

Door gebruik te maken van **grote debieten** buitenlucht (intensieve ventilatie) kan een gebouw immers perfect afgekoeld worden via ventilatieve koeling (free cooling). Dus **zonder airco** of andere kunstmatige ingrepen, mits enkele richtlijnen in acht genomen worden:

A **Pas ventilatieve koeling steeds toe in combinatie met goede buitenzonwering.**

B **Hou bij het ontwerp van het gebouw rekening met voldoende thermische massa in het gebouw om de buitenlucht in op te slaan.**

C **Neem het juiste drukverschil voor het dimensioneren van de toevoerroosters.**

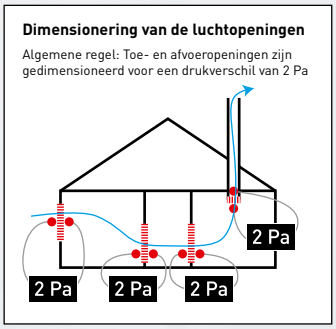

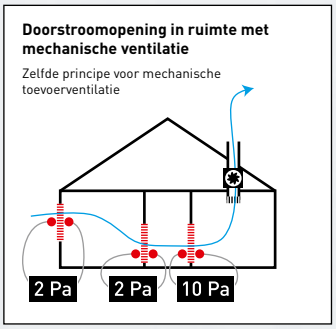

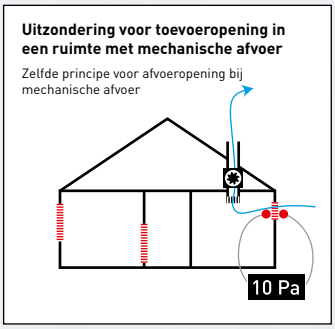

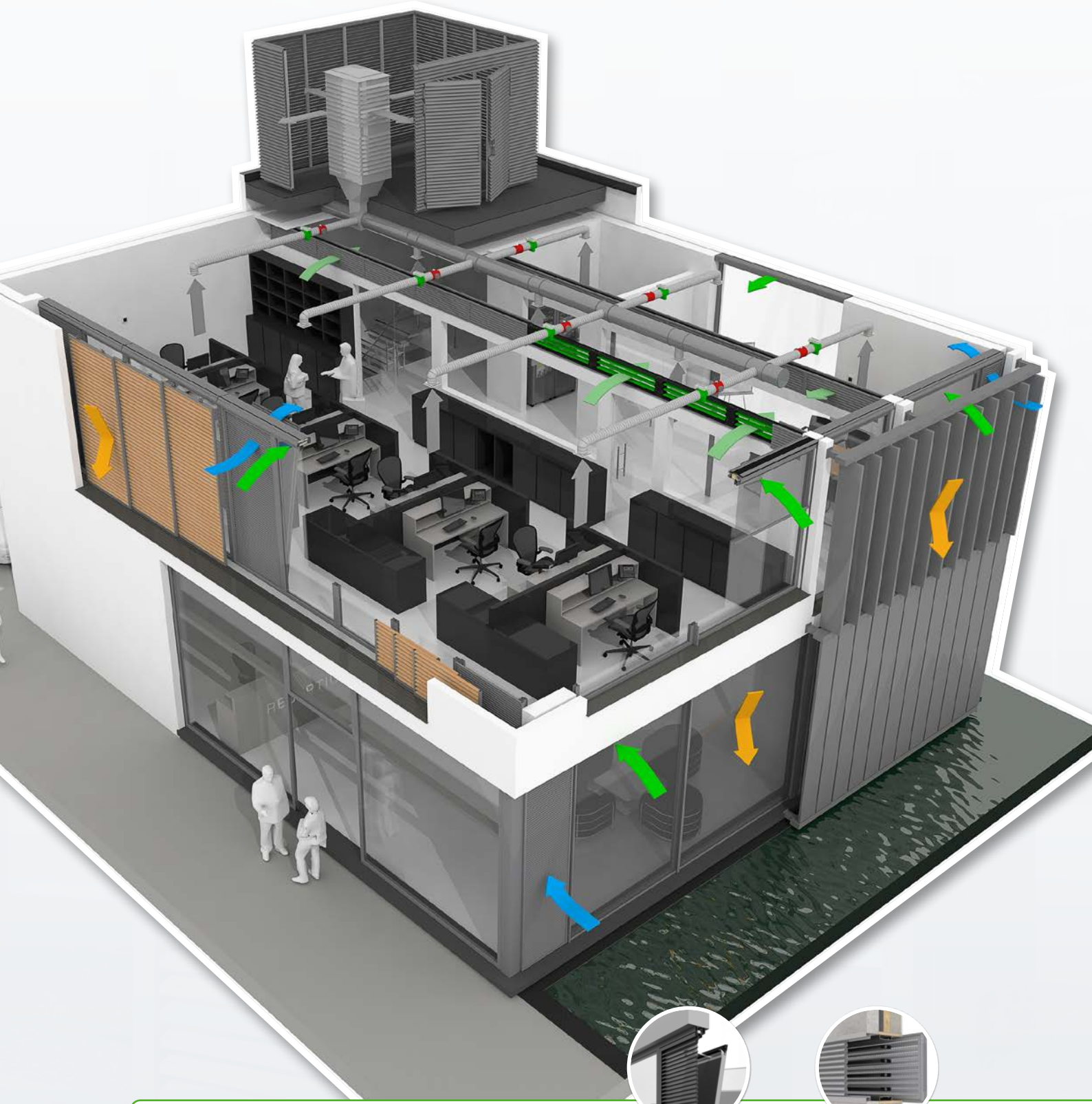

DucoGrille **NightVent**

DucoGrille **Close 105**

DUCO'S OPLOSSINGEN

DUCO's uitgebreide gamma (gestuurde) muur- en raamroosters, lamellenwanden en buitenzonwering zijn uitstekende hulpmiddelen binnen de hele strategie van ventilatieve koeling. Contacteer uw DUCO adviseur voor meer informatie. We helpen je graag met advies op maat!

IMPACT- EN DOORVALBEVEILIGING

Er wordt meer en meer verwacht dat gevelelementen voldoen aan eisen omtrent 'impactbeveiliging' en 'doorvalbeveiliging':

Impactbeveiliging

Het weerstandsvermogen van een materiaal waarop gedurende een korte tijd een intense kracht of schok op uitgeoefend wordt.

Doorvalbeveiliging

De belasting die wordt toegepast om penetratie te weerstaan en die voorkomt dat mensen door deze barrière vallen.

Opgelet: vaak is een specifieke montagewijze van toepassing of is de test enkel geldig bij specifieke uitvoeringen (bv. een bepaalde stap, een bepaald maximale overspanning ...).

Raadpleeg DUCO voor meer info. De volledige testverslagen kunnen opgevraagd worden bij DUCO.

Overzicht resultaten

DUCO producten halen zeer goeie resultaten qua impact- en doorvalbeveiliging:

	Impactbeveiliging		Doorvalbeveiliging			
	EN 13049	**NF P08-302**	**B 03-004**	**NEN EN 1991-1-1**	**NF P01-013**	**BS 6180**
Maximale klasse	Klasse 5	H2	Klasse C5	Klasse C5	C1-C5/D	XI
DUCOGRILLE SOLID						
DucoGrille Solid **G 30Z**	-	-	-	-	-	X
DucoGrille Solid **G 30Z Large**	-	-	-	-	-	XI
DucoGrille Solid **F 30Z/24**	-	-	-	-	-	XI
DucoGrille Solid **F 30Z/28**	-	-	-	-	-	XI
DucoGrille Solid **F 30Z/32**	-	-	-	-	-	XI
DucoGrille Solid **M 30Z**	-	-	-	-	-	XI
DucoGrille Solid++ **G 30Z**	5	H2/C2	C4	A/B/F/G	A/B*	XI
DucoGrille Solid++ **M 30Z**	-	-	-	-	-	XI
DucoGrille Solid **G 30Z Barrier Load**	5	H2/C2	C4	A/B/F/G	A/B*	XI
DUCO BARRIER LOAD LOUVRE						
Duco Barrier Load Louvre	5	Helling lamel 3°: Q4 Helling lamel 45° en lamel 55°: H2	A/B/C4/D	A/B/C4/D	-	XI
DUCO ACOUSTIC PANEL						
Duco Acoustic **Panel** 150	5	Q4	C5b	A/B/F/G	C5	XI
Duco Acoustic **Panel** 250	5	Q4	C5b	A/B/F/G	C1-C5/D	XI
Duco Acoustic **Panel** 300(HP)	5	Q4	C5b	A/B/F/G	C1-C5/D	XI
Duco Acoustic **Panel** 500HP	5	Q4	C5b	A/B/F/G	C1-C5/D	XI

* Breedte < 600 mm

DucoGrille **Classic** 20Z

DucoGrille **Solid** 30Z

DucoGrille **Classic** 50Z

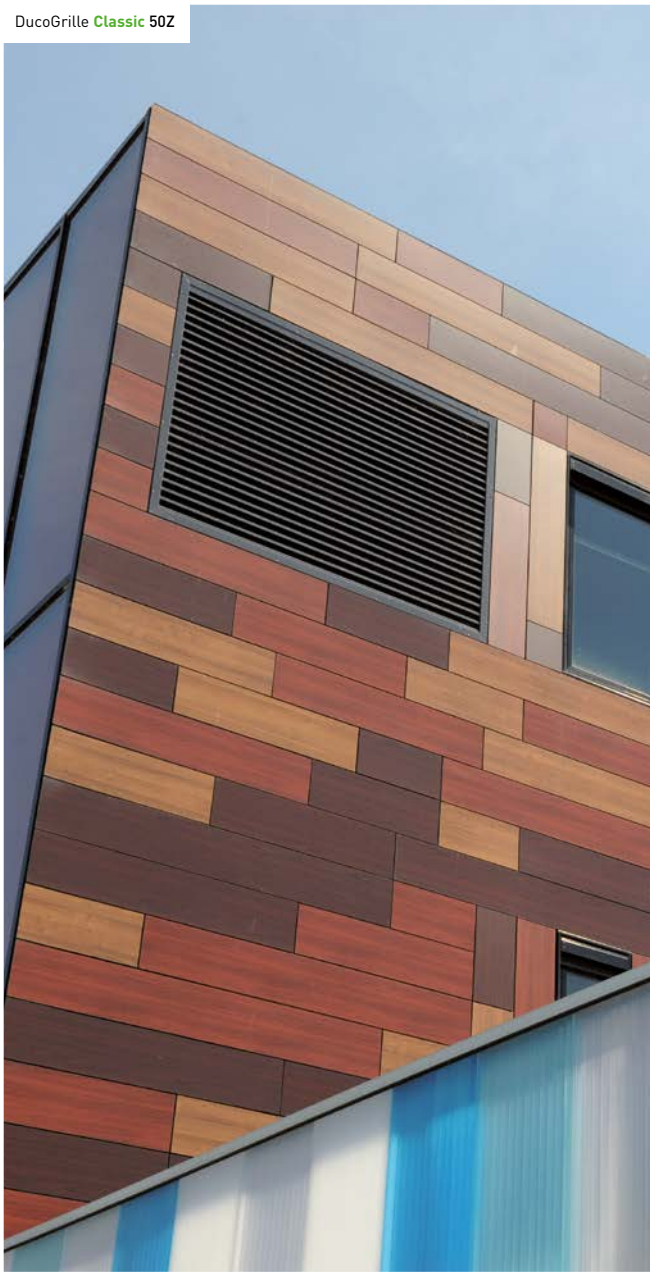

DucoGrille **NightVent**

DucoGrille **NightVent**

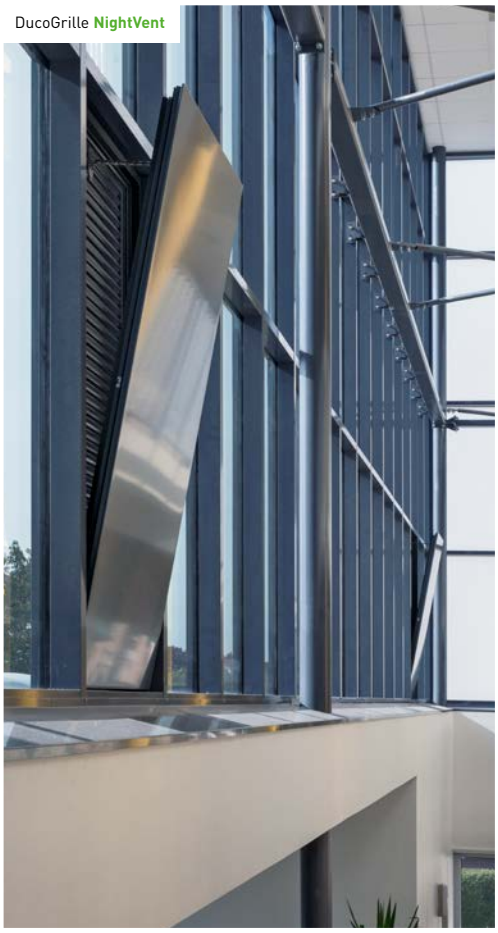

DucoGrille **Classic** 20Z

DucoGrille **Classic** 20Z

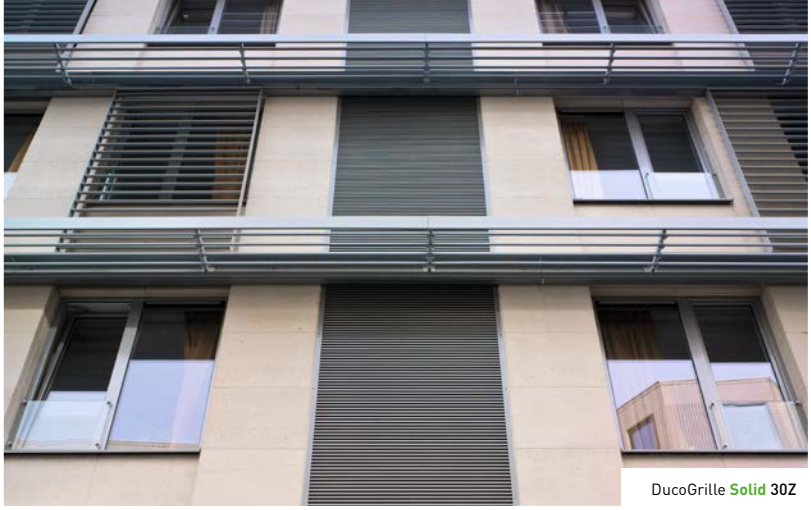

DucoGrille **Solid** 30Z

DucoGrille **Classic** 20Z

DucoGrille **Solid** MR 30Z

DucoGrille **Solid** 30Z

DucoGrille **NightVent**

DucoGrille **Solid++** 30Z

DucoGrille **NightVent**

SERVICE PLEASE!

Voor een optimale ondersteuning van uw project vindt u professionele **doorsnedetekeningen**, **technische fiches**, **bestekteksten** en **montage-instructies** op onze website **www.duco.eu**. Ontdek wat DUCO nog voor u kan betekenen.

Luchtdoorlaat berekenen → ventilatieberekening.duco.eu

Bereken de benodigde luchtdebieten, oppervlakte of drukverschillen voor elk type rooster met deze handige online tool.

BIM-bibliotheek → www.duco.eu/bim

Alle producten in deze bibliotheek zijn vrij beschikbaar in Autodesk Revit.

Bestekteksten → Van alle producten vindt u bestekteksten op onze website www.duco.eu.

ADVIES **OP MAAT**

DUCO biedt expertise & dienstverlening op maat van de voorschrijvers, en beschikt over een specifieke cel om architecten, studie- en adviesbureaus te adviseren en te ondersteunen. DUCO werkt samen met gereputeerde instellingen zoals het WTCB, het Von Karman Instituut,... De kennis en de jarenlange ervaring van DUCO maakt het mogelijk om in elk van uw projecten een passende oplossing te bieden.

Vragen? Neem contact op via info@duco.eu of op +32 58 33 00 66 voor advies op maat!

AFMETINGEN EN BESTELINFO

Roostertype	Roostermaat = BESTELMAAT	Bevestiging
G Inbouw muurroosters **met** flens	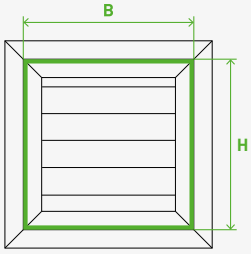 Afmeting van rooster zonder flens (inbouwafmeting) = **(Breedte – 10 mm) × (Hoogte – 10 mm) van de muuropening**	Bevestigingsdoken standaard meegeleverd. Speling van 5 mm (rondom) voorzien tussen opening in muur en kader voor bevestiging.
N Inbouw muurrooster **zonder** flens	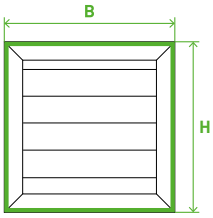 Afmeting van rooster (inbouwafmeting) = **(Breedte – 10 mm) × (Hoogte – 10 mm) van de muuropening**	
M Opbouw muurroosters	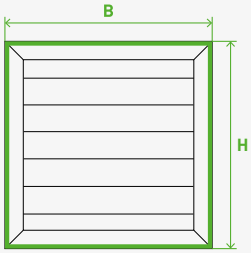 **Totale Breedte × totale Hoogte van het rooster** (overmeten afmeting) (MR: diameter van het rooster)	Schroeven en pluggen standaard meegeleverd
F Raamroosters + DucoGrille **NightVent**	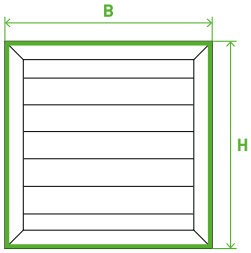 **Totale Breedte × totale Hoogte van het rooster** (overmeten afmeting)	Inbouw in het raamprofiel
 DucoGrille **Close** 105	**Totale Breedte x totale Hoogte van het rooster** (overmeten afmeting)	Door klant te voorzien
 DucoGrille **Transfer**	Afmeting van rooster zonder flens (inbouwafmeting) = **(Breedte – 10 mm) × (Hoogte – 10 mm) van de muur- / deuropening**	Door klant te voorzien

TECHNISCHE WAARDENTABEL

		Solid 30Z (Barrier Load) zie p. 8 & p. 12					Solid++ 30Z zie p. 10		Solid ISO 30Z zie p. 11		Classic 20Z zie p. 14		Classic 20V zie p. 15	
		P1		P2		NP	P1		P1	P2				
Eigenschap	Eenheid	STND	+OPT	STND	+OPT	STND	STND	+OPT	STND	STND	STND	+OPT	STND	+OPT

→ Ventilatiewaarden

Eigenschap	Eenheid	P1 STND	P1 +OPT	P2 STND	P2 +OPT	NP STND	P1 STND	P1 +OPT	P1 STND	P2 STND	STND	+OPT	STND	+OPT
Visuele vrije doorlaat	%	60	60	86	86	0	60	60	60	86	63	63	95	95
Fysische vrije doorlaat	%	34	34	48	48	0	34	34	34	48	41	41	34	34
K-factor aanzuig (lager is beter)		16,94	21,43	15,02	18,58	n.v.t.	16,94	21,43	16,94	15,02	24,27	24,27	41,62	45,04
K-factor uitblaas (lager is beter)		18,26	17,08	15,62	14,13	n.v.t.	18,26	17,08	18,26	15,62	33,03	33,03	41,62	45,04
Ce (hoger is beter)		0,243	0,216	0,258	0,232	n.v.t.	0,243	0,216	0,243	0,258	0,203	0,203	0,155	0,149
Cd (hoger is beter)		0,234	0,242	0,253	0,266	n.v.t.	0,234	0,242	0,234	0,253	0,174	0,174	0,155	0,149

→ Waterwering (met insectenwering)

Eigenschap	Eenheid	P1 STND	P1 +OPT	P2 STND	P2 +OPT	NP STND	P1 STND	P1 +OPT	P1 STND	P2 STND	STND	+OPT	STND	+OPT
Waterwerendheid bij v = 0 m/s	klasse	B	B	C	B	n.v.t.	B	B	B	C	C	B	A	A
Waterwerendheid bij v = 0,5 m/s	klasse	C	B	C	B	n.v.t.	C	B	C	C	C	B	B	A
Waterwerendheid bij v = 1,0 m/s	klasse	C	C	C	B	n.v.t.	C	C	C	C	C	C	C	B
Waterwerendheid bij v = 1,5 m/s	klasse	D	C	D	B	n.v.t.	D	C	D	D	D	D	D	B
Waterwerendheid bij v = 2,0 m/s	klasse	D	D	D	C	n.v.t.	D	D	D	D	D	D	D	C
Waterwerendheid bij v = 2,5 m/s	klasse	D	D	D	D	n.v.t.	D	D	D	D	D	D	D	D

→ Akoestische waarden

Oplossing			P1	P2	NP	P1	P1	P2		
Rw		dB	n.v.t.	n.v.t.	n.v.t.	n.v.t.	n.v.t.	n.v.t.	n.v.t.	n.v.t.
C			n.v.t.	n.v.t.	n.v.t.	n.v.t.	n.v.t.	n.v.t.	n.v.t.	n.v.t.
C_{tr}			n.v.t.	n.v.t.	n.v.t.	n.v.t.	n.v.t.	n.v.t.	n.v.t.	n.v.t.
Octaafbandwaarden	bij 125 Hz	dB	n.v.t.	n.v.t.	n.v.t.	n.v.t.	n.v.t.	n.v.t.	n.v.t.	n.v.t.
	bij 250 Hz	dB	n.v.t.	n.v.t.	n.v.t.	n.v.t.	n.v.t.	n.v.t.	n.v.t.	n.v.t.
	bij 500 Hz	dB	n.v.t.	n.v.t.	n.v.t.	n.v.t.	n.v.t.	n.v.t.	n.v.t.	n.v.t.
	bij 1000 Hz	dB	n.v.t.	n.v.t.	n.v.t.	n.v.t.	n.v.t.	n.v.t.	n.v.t.	n.v.t.
	bij 2000 Hz	dB	n.v.t.	n.v.t.	n.v.t.	n.v.t.	n.v.t.	n.v.t.	n.v.t.	n.v.t.
	bij 4000 Hz	dB	n.v.t.	n.v.t.	n.v.t.	n.v.t.	n.v.t.	n.v.t.	n.v.t.	n.v.t.

→ Kadertypes en afmetingen

Eigenschap		Eenheid	P1	P2	NP	P1	P1	P2		
Stap van de lamel		mm	37,5			37,5	37,5		35	20
G Inbouw muurrooster met flens	**Inbouwdiepte**	mm	G: 34 / G Large: 32 / Barrier Load: 38			38,4	×		30	30
	Aanslag van het kader	mm	G: 18 / G Large: 40 / Barrier Load: 15			15			19	19
N Inbouw muurrooster zonder flens	**Inbouwdiepte**	mm	×			×	×		×	×
	Aanslag van het kader	mm								
F Raamrooster	**Flensbreedte**	mm	24/28/32			×	24/28/32/36/ 40/44/48		24	24
	Kaderdiepte	mm	38 (F30Z/24) 42 (F30Z/28 en F30Z/32)				88		35	35
M Opbouw muurrooster	**Inbouwdiepte**	mm	Rechthoekig (M): 43 Rond (MR): 35 *geen +OPT uitvoering mogelijk bij M-rooster			42 *geen +OPT uitvoering mogelijk bij M-rooster	×		×	×
Minimale / maximale roosterafmetingen (Breedte x Hoogte)		mm	Rechthoekig (G, F, M): min. B 200 x H 200 Rond (MR): min. Ø 300 - max. Ø 1500			min. B 200 x H 200	min. 300 x 300 mm max. 2500 mm hoog/breed indien andere afmeting < 1250 mm		min. B 200 x H 200	min. B 200 x H 200

STND en +OPT uitvoering: zie pagina 5

DUCOGRILLE CLASSIC

Classic 50Z		Classic 50/75Z		HP Classic 45HP		HP Classic 50HP		HP Classic 60HP		HP Classic 60HP Verticaal		HP Classic 130HP	HP Classic 130HP Basic	Classic 70V		Classic 70V Verticaal	
zie p. 16		zie p. 17		zie p. 18		zie p. 19		zie p. 20		zie p. 21		zie p. 22	zie p. 23	zie p. 24		zie p. 25	
STND	+OPT	STND	+OPT	STND	+OPT	STND	+OPT	STND	+OPT	STND	+OPT	STND	STND	STND	+OPT	STND	+OPT
75	75	80	80	70	70	88	88	60	60	60	n.v.t.	88	88	65	65	65	65
47	47	49	49	60	60	68	68	50	50	50	n.v.t.	70	70	36	36	36	36
18,58	23,34	17,51	20,85	8,60	11,49	6,28	8,07	25,00	25,77	26,85	n.v.t.	9,02	9,70	73,05	81,16	73,05	81,16
14,46	14,13	12,94	12,06	7,51	7,34	6,51	5,81	15,75	15,62	16,94	n.v.t.	12,40	13,13	84,17	94,26	84,17	94,26
0,232	0,207	0,239	0,219	0,341	0,295	0,399	0,352	0,200	0,197	0,193	n.v.t.	0,333	0,321	0,117	0,111	0,117	0,111
0,263	0,266	0,278	0,288	0,365	0,369	0,392	0,415	0,252	0,253	0,243	n.v.t.	0,284	0,276	0,109	0,103	0,109	0,103
STND	+OPT	STND	+OPT	STND	+OPT	STND	+OPT	STND	+OPT	STND	+OPT	STND	STND	STND	+OPT	STND	+OPT
C	A	C	A	C	B	C	B	A	A	A	n.v.t.	A	A	B	A	A	A
C	B	C	B	C	B	C	B	A	A	A	n.v.t.	A	A	B	B	A	A
C	B	C	B	D	C	C	B	A	A	A	n.v.t.	A	A	B	B	A	A
D	C	D	C	D	C	D	C	A	A	A	n.v.t.	A	B	C	C	C	A
D	C	D	C	D	C	D	C	A	A	A	n.v.t.	A	B	D	D	C	A
D	D	D	D	D	C	D	C	C	A	A	n.v.t.	A	C	D	D	D	C
n.v.t.		n.v.t.		n.v.t.		n.v.t.		n.v.t.		n.v.t.		n.v.t.	n.v.t.	n.v.t.		n.v.t.	
n.v.t.		n.v.t.		n.v.t.		n.v.t.		n.v.t.		n.v.t.		n.v.t.	n.v.t.	n.v.t.		n.v.t.	
n.v.t.		n.v.t.		n.v.t.		n.v.t.		n.v.t.		n.v.t.		n.v.t.	n.v.t.	n.v.t.		n.v.t.	
n.v.t.		n.v.t.		n.v.t.		n.v.t.		n.v.t.		n.v.t.		n.v.t.	n.v.t.	n.v.t.		n.v.t.	
n.v.t.		n.v.t.		n.v.t.		n.v.t.		n.v.t.		n.v.t.		n.v.t.	n.v.t.	n.v.t.		n.v.t.	
n.v.t.		n.v.t.		n.v.t.		n.v.t.		n.v.t.		n.v.t.		n.v.t.	n.v.t.	n.v.t.		n.v.t.	
n.v.t.		n.v.t.		n.v.t.		n.v.t.		n.v.t.		n.v.t.		n.v.t.	n.v.t.	n.v.t.		n.v.t.	
n.v.t.		n.v.t.		n.v.t.		n.v.t.		n.v.t.		n.v.t.		n.v.t.	n.v.t.	n.v.t.		n.v.t.	
65		75		50		50		25		25		50	50	65		65	
62		62		62		62		76,5		76,5		158	158	82		82	
48		48		48		48		33		33		48	48	48		48	
65		65		65		65		76,5		76,5		158	158	×		×	
0		0		0		0		0		0		0	0				
28		28		28		28		28 - 32		28 - 32		×	×	×		×	
77		77		77		77		76,5		76,5							
×		×		×		×		×		×		×	×	×		×	
Type G & N: min. B 300 x H 300 Type F: min. B 300 x H 350		Type G & N: min. B 300 x H 300 Type F: min. B 300 x H 350		min. B 250 x H 250		min. B 250 x H 250		Type G & N: min. B 200 x H 200 Type F: min. B 300 x H 300		Type G & N: min. B 200 x H 200 Type F: min. B 300 x H 300		min. B 250 x H 250	min. B 250 x H 250	min. B 300 x H 300		min. B 300 x H 300	

TECHNISCHE WAARDENTABEL

DUCOGRILLE ACOUSTIC

→ Ventilatiewaarden

Eigenschap	Eenheid	Acoustic 75Z (zie p. 28)		Acoustic 75L (zie p. 28)		Acoustic 150 (zie p. 29)	150		250	
		STND	+OPT	STND	+OPT	STND	STND	+OPT	STND	+OPT
Visuele vrije doorlaat	%	76	76	95	95	74	71	71	75	75
Fysische vrije doorlaat	%	28	28	28	28	35	31	31	31	31
K-factor aanzuig (lager is beter)		16,94	26,03	16,52	22,89	11,49	10,82	12,76	12,94	16,00
K-factor uitblaas (lager is beter)		21,84	30,19	12,14	15,50	11,41	11,34	12,57	13,22	17,36
Ce (hoger is beter)		0,243	0,196	0,246	0,209	0,295	0,304	0,280	0,278	0,250
Cd (hoger is beter)		0,214	0,182	0,287	0,254	0,296	0,297	0,282	0,275	0,240

→ Waterwering (met insectenwering)

Eigenschap	Eenheid						150		250	
		STND	+OPT	STND	+OPT	STND	STND	+OPT	STND	+OPT
Waterwerendheid bij v = 0 m/s	klasse	B	B	B	B	B	C	C	C	B
Waterwerendheid bij v = 0,5 m/s	klasse	B	B	C	B	C	D	D	D	C
Waterwerendheid bij v = 1,0 m/s	klasse	C	C	C	C	C	D	D	D	D
Waterwerendheid bij v = 1,5 m/s	klasse	D	C	D	D	C	D	D	D	D
Waterwerendheid bij v = 2,0 m/s	klasse	D	D	D	D	D	D	D	D	D
Waterwerendheid bij v = 2,5 m/s	klasse	D	D	D	D	D	D	D	D	D

→ Akoestische waarden

Oplossing					150	250
Rw		dB	6	6	11	11	14
C			0	0	-1	-1	-1
C_{tr}			-1	-2	-2	-2	-2
Octaafbandwaarden	bij 125 Hz	dB	2,7	2,6	4,8	5,3	6,1
	bij 250 Hz	dB	3,5	3	4	6,0	6,2
	bij 500 Hz	dB	2,1	1,9	7,4	6,2	12,2
	bij 1000 Hz	dB	4,8	4,4	11,4	11,3	13,7
	bij 2000 Hz	dB	10,1	9,7	12,4	13,3	15,2
	bij 4000 Hz	dB	12,4	11,5	13	11,3	13,8

→ Kadertypes en afmetingen

Eigenschap			Eenheid				150	250
Stap van de lamel			mm	60	60	150	130	150
G	Inbouw muurrooster met flens	**Inbouwdiepte**	mm	82	82	158	158	250
		Aanslag van het kader	mm	48	48	48	37	37
N	Inbouw muurrooster zonder flens	**Inbouwdiepte**	mm	×	×	158	×	×
		Aanslag van het kader	mm			0		
F	Raamrooster	**Flensbreedte**	mm	×	×	×	×	×
		Kaderdiepte	mm					
M	Opbouw muurrooster	**Inbouwdiepte**	mm	×	×	×	×	×
Minimale / maximale roosterafmetingen (Breedte x Hoogte)			mm	min. B 250 x H 250	min. B 250 x H 250	min. B 250 x H 250	min. B 250 x H 280	min. B 250 x H 325

STND en +OPT uitvoering: zie pagina 5

						DUCOGRILLE TRANSFER		DUCOGRILLE CLOSE			DUCOGRILLE NIGHTVENT
Acoustic Panel zie p. 30 & p. 31						**Transfer** zie p. 32	**Transfer Acoustic** zie p. 33	**Close 105** zie p. 34	**Close 35Z** zie p. 36	**Close M 100** zie p. 37	**NightVent** zie p. 38
300		300HP		500HP							
STND	+OPT	STND	+OPT	STND	+OPT	STND	STND	STND	STND	STND	STND
71	71	71	71	75	75	95	27	74*	51	28	60
31	31	31	31	31	31	34	18	74*	39	28	34
17,95	19,58	16,00	17,22	15,26	16,80	41,62	145,16	2,57*	30,19	89,00	24,51
18,74	20,29	16,80	18,11	16,26	17,80	41,62	148,72	2,57*	23,56	89,00	24,51
0,236	0,226	0,250	0,241	0,256	0,244	0,155	0,083	0,624*	0,182	0,106	0,202
0,231	0,222	0,244	0,235	0,248	0,237	0,155	0,082	0,624*	0,206	0,106	0,202
								* gemeten zonder binnen- en buitenrooster			
300		300HP		500HP							
STND	+OPT	STND	+OPT	STND	+OPT	STND	STND	STND	STND	STND	STND
C	C	C	C	C	C	A	A	n.v.t.	B	n.v.t.	A
D	D	C	C	C	D	B	A	n.v.t.	B	n.v.t.	B
D	D	D	D	D	D	C	C	n.v.t.	C	n.v.t.	C
D	D	D	D	D	D	D	D	n.v.t.	D	n.v.t.	D
D	D	D	D	D	D	D	D	n.v.t.	D	n.v.t.	D
D	D	D	D	D	D	D	D	n.v.t.	D	n.v.t.	D
300		300HP		500HP							Gesloten
17		17		21		n.v.t.	zie p. 33	21	n.v.t.	n.v.t.	33
-1		-1		-2		n.v.t.		-2	n.v.t.	n.v.t.	-1
-4		-4		-5		n.v.t.		-2	n.v.t.	n.v.t.	-4
6,3		4,7		6,7		n.v.t.		13,7	n.v.t.	n.v.t.	21,5
5,9		5,7		8,7		n.v.t.		14,6	n.v.t.	n.v.t.	21,3
11,6		11,4		18,5		n.v.t.		16,5	n.v.t.	n.v.t.	28,2
20,1		21,9		21,6		n.v.t.		20,9	n.v.t.	n.v.t.	37,1
22,7		22,7		26,7		n.v.t.		23,2	n.v.t.	n.v.t.	45,2
21,5		21,5		27,9		n.v.t.		29,8	n.v.t.	n.v.t.	53,7
300		300HP		500HP							
130		130		150		20	35	91	50	n.v.t.	37,5
303		303		467		28 - 84	28 - 84	zie p. 34	45	×	×
37		37		37		21	21		20		
×		×		×		×	×		45	×	×
									0		
×		×		×		×	×		24/28	×	24/28/32/36/40/44/48
									45		115
×		×		×		×	×		×	13	×
min. B 250 x H 280		min. B 250 x H 280		min. B 250 x H 325		**Zonder tegenkader:** min. B 190 x H 90 mm **Met tegenkader:** min. B 200 x H 100 mm	**Zonder tegenkader:** min. B 245 x H 115 mm **Met tegenkader:** min. B 255 x H 125 mm	zie tekening op p. 35	zie tabel op p. 36	vaste hoogte 200 of 300 max. 1000 mm breedte	zie tabellen op p. 40

VOOR ÉLK PROJECT EEN OPLOSSING

DUCO

L0000520 Document laatst gewijzigd op 29.10.2025 (revisie P)