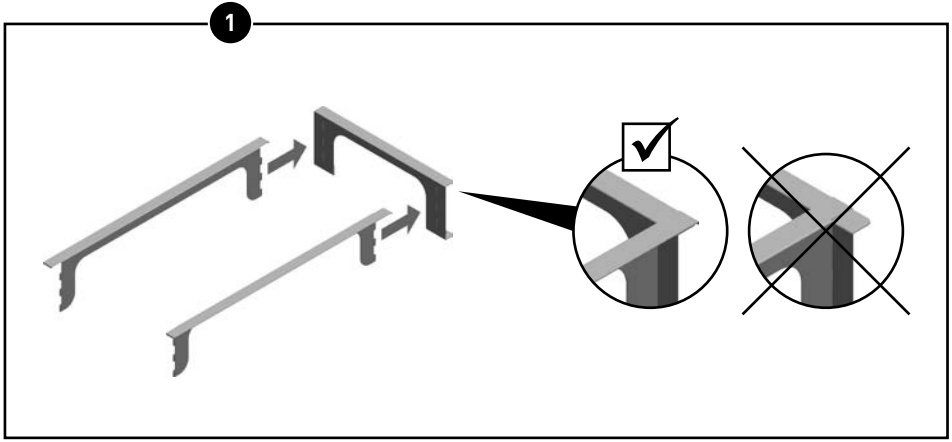


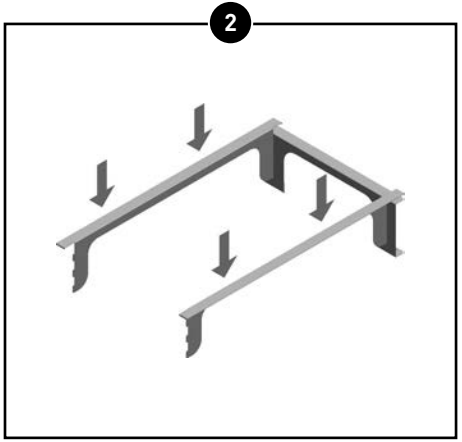


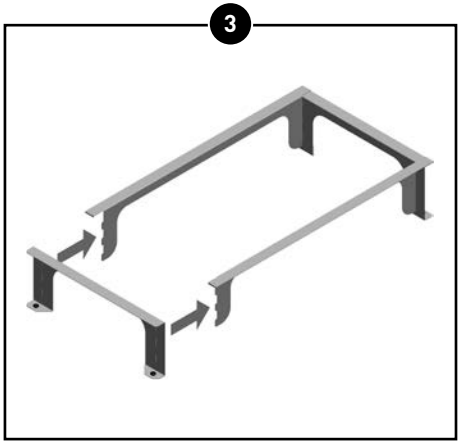


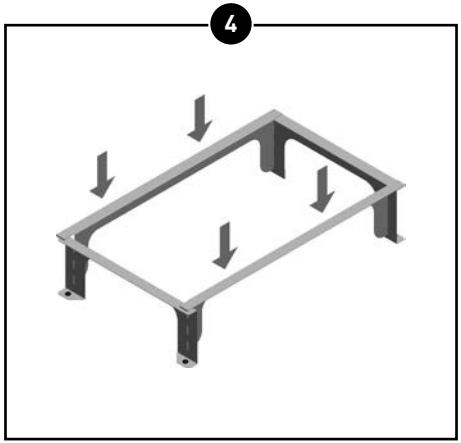


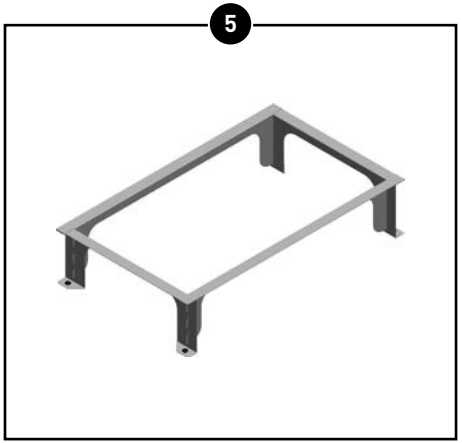


L2001270-A 26.02.2020

DUCO